C2R CONSULTORA SL
Ingeniería y Arquitectura

PROYECTO DE

ABASTECIMIENTO EN SANTIBAÑEZ Y SITRAMA DE TERA (ZAMORA)

• ENERO 2021 •

45687257B
CARLOS ANDRES
(R: B49123466)

Firmado digitalmente por 45687257B CARLOS ANDRES (R: B49123466)
Nombre de reconocimiento (DN): 2.5.4.13=Reg:49010 /Hoja:ZA-247 /Tomo:264 /Folio:168 /Fecha:23/12/2013 /Inscripción:8, serialNumber=IDCES-45687257B, givenName=CARLOS, sn=ANDRES GARCIA, cn=45687257B CARLOS ANDRES (R: B49123466), 2.5.4.97=VATES-B49123466, o=C2R-CONSULTORA SOCIEDAD LIMITADA, c=ES
Fecha: 2021.01.27 08:09:16 +01'00'

C2R CONSULTORA S.L.
INGENIERIA Y ARQUITECTURA

Avda. El Ferial 72, 2B · Benavente, 49600 · Tel/Fax: 980 632 355
www.c2rconsultora.es · ingenieria@c2rconsultora.es · arquitectura@c2rconsultora.es

DOCUMENTO Nº1: MEMORIA Y ANEJOS

MEMORIA

MEMORIA DEL PROYECTO DE ABASTECIMIENTO EN SANTIBAÑEZ Y SITRAMA DE TERA (ZAMORA)

PROMOTOR:
Ayuntamiento de Santibañez de Tera (Zamora)

REDACTOR DEL PROYECTO:
C2R CONSULTORA SL

FECHA:
Enero 2021

INDICE

1| ANTEDENTES
2| OBJETO DEL PROYECTO
3| SITUACION ACTUAL
4| SOLUCION PROPUESTA
5| DESCRIPCION GENERAL DE LAS OBRAS
6| PLAZO DE EJECUCION
7| DISPONIBILIDAD DE LOS TERRENOS
8| SERVICIOS EFECTADOS
9| CLASIFICACION DEL CONTRATISTA
10| DECLARACION DE OBRA COMPLETA
11| ESTUDIO DE SEGURIDAD Y SALUD
12| PRECIOS
13| PRESUPUESTOS
14| FRACCIONAMIENTO DE CONTRATO
15| REVISION DE PRECIOS
16| DOCUMENTOS DEL PROYECTO
17| CONCLUSION

1. ANTECEDENTES

Se redacta el presente PROYECTO DE ABASTECIMIENTO EN SANTIABLEZ Y SITRAMA DE TERA (ZAMORA), en Enero de 2021 por encargo de la Corporación Municipal.

2. OBJETO DEL PROYECTO

El presente proyecto tiene por objeto:

A.- Definir las obras a realizar en viales urbanos de Santibañez de Tera

B.- Conseguir las autorizaciones necesarias del organismo competente, en caso de ser necesario.

C.- Conseguir los auxilios económicos necesarios para su financiación y servir de base para la contratación y la ejecución de las obras previstas.

3. SITUACIÓN ACTUAL

Los viales municipales Rincon Barrero y Carretera de Santiabñez de Tera, y la red de impulsión de Sitrama, tienen ramales de abastecimiento en mal estado, generando problemas de presión y sanitarios a sus vecinos.

4. SOLUCIÓN PROPUESTA

El proyecto se realiza en base a un análisis de los diferentes condicionantes que inciden en este espacio.
La solución que se propone en el presente proyecto es:

- Renovación de los ramales de abastecimiento por tubería de PEAD PN10atm y DN75mm
- Renovación del ramal de impulsión del abastecimiento por tubería de PEAD PN10atm y DN110mm

5. DESCRIPCION GENERAL DE LAS OBRAS

La renovación de los ramales de abastecimiento, se realizara mediante la ejecución de las unidades de obra siguientes:

- Serrado mecánico por vía húmeda.
- Demolición de pavimento de hormigón en masa e= 20 cm.
- Excavación, carga y transporte en zanja.
- Relleno y apisonado de zanja.
- Colocación de tubería de PE 100, diámetro nominal de 75/110 mm y presión de trabajo de 10 kg/cm2.
- Reposición de pavimento con losas de hormigón HNE-20/P/20/I.
- Suministro y colocación de boca de riego-incendios tipo Madrid o similar.
- Instalación de válvula compuerta de fundición dúctil de PN 16 Atm y diámetro 110/75 mmm.
- Construcción de arqueta para alojamiento de válvulas.
- Reposición de acometida domiciliaria de abastecimiento

6. PLAZO DE EJECUCIÓN

El plazo de ejecución de las obras se estima en DOS (2) mes, contado a partir de la firma del Acta de Comprobación del Replanteo.

7. DISPONIBILIDAD DE LOS TERRENOS

Todos los terrenos donde se van a realizar las obras son de propiedad municipal puestos a disposición de la obra, por lo que no es necesario hacer expropiaciones para la ejecución de las obras proyectadas.

8. SERVICIOS AFECTADOS

No se observan servicios que se vean afectados por la ejecución de las obras.

9. CLASIFICACIÓN DEL CONTRATISTA

Según el Real decreto 773/2015, de 28 de agosto, por el que se modifican determinados preceptos del Reglamento General de la Ley de Contratos de las Administraciones Públicas, aprobado por el Real Decreto 1098/2001, de 12 de octubre, se establece en el artículo 11, en el apartado 3: “En los contratos de obras cuando el valor estimado del contrato sea igual o superior a 500.000 euros será requisito indispensable que el empresario se encuentre debidamente clasificado como contratista de obras de las Administraciones Públicas.”

Cuando el valor estimado del contrato de obras sea inferior a 500.000 euros no es requisito indispensable la clasificación, ahora bien, “la clasificación del empresario en el grupo o subgrupo de clasificación que en función del objeto del contrato corresponda, con la categoría de clasificación que por su valor anual medio corresponda, acreditará su solvencia económica y financiera y su solvencia técnica para contratar.”

CODIGO CPV:
45233252-0 Trabajos de pavimentación de calles

45231300-8 Trabajos de construcción de tuberías para agua y aguas residuales

10. DECLARACIÓN DE OBRA COMPLETA

Las obras del presente Proyecto pueden considerarse obras completas, entendiéndose por tales las susceptibles de ser entregadas al uso general o al servicio correspondiente, sin perjuicio de las ulteriores ampliaciones de que posteriormente puedan ser objeto y comprenderán todos y cada uno de los elementos que sean precisos para la utilización de la obra en el sentido del Artículo 125 del Reglamento General de la Ley de Contratos de las Administraciones Pública, RD 1098/2001, de 12 de octubre.

11. ESTUDIO DE SEGURIDAD Y SALUD

De acuerdo al Artículo 233 de la Ley 9/2017, de 8 de noviembre, de Contratos del Sector Público. se incluye un Estudio de Seguridad y Salud.

12. PRECIOS

Para la obtención de los precios de las diferentes unidades de obra, que se justifican en el Anejo nº7, se han tenido en cuenta el precio de los materiales y maquinaria y de los jornales que existen en la zona**.**

13. PRESUPUESTOS POR

De acuerdo con lo deducido en el Documento nº 4, los presupuestos del proyecto son los siguientes:

- PRESUPUESTO DE EJECUCION MATERIAL.-
Asciende a la cantidad de VEINTICUATRO MIL TRESCIENTO SIETE EUROS CON VEINTICUATRO CENTIMOS (24.307,24 €)

- PRESUPUESTO TOTAL Con 19% de GG y BI + 21% de I.V.A.
Asciende a la cantidad de TREINTA Y CINCO MIL EUROS (35.000,00 €)

14. FRACCIONAMIENTO DE CONTRATO

En cumplimiento del Art. 99.3 de la Ley 9/2017, de 8 de noviembre, de Contratos del Sector Público, en la presente obra no se realiza fraccionamiento de su contrato correspondiente, ni procede la formación de lotes por la naturaleza de las obras.

15. REVISIÓN DE PRECIOS

Según lo dispuesto en el Artículo 103 y siguientes de la Ley 9/2017, de 8 de noviembre, de Contratos del Sector Público así como en la Ley 2/2015, de 30 de marzo, de desindexación de la economía española no es necesario proceder a la revisión de precios de esta obra a la vista del plazo de ejecución establecido

16. DOCUMENTOS DEL PROYECTO

En el presente Proyecto se incluyen los siguientes Documentos:

DOCUMENTO Nº 1 **Memoria y Anejos.**

ANEJO 1. Ficha técnica del proyecto
ANEJO 2. Situación actual
ANEJO 3. Resumen de presupuesto
ANEJO 4. Plan de obra
ANEJO 5. Expropiaciones y servicios afectados
ANEJO 6. Estudio básico de Seguridad y Salud
ANEJO 7. Justificación de precios
ANEJO 8. Estudio de gestión de residuos

DOCUMENTO Nº 2 **Planos**

Nº1. PLANTA SANTIBAÑEZ DE TERA
Nº2. PLANTA SITRAMA DE TERA
Nº2. DETALLES VARIOS

DOCUMENTO Nº 3 **Pliego de Prescripciones Técnicas**

DOCUMENTO Nº 4 **Presupuestos**

4.1 Mediciones
4.2 Cuadro de Precios
4.2.1.- C.P.Nº 1
4.2.2.- C.P.Nº 2
4.3 Presupuestos Por Capítulos
4.4 Presupuestos Generales

17. CONCLUSIÓN

En la redacción del proyecto se han tenido en cuenta las disposiciones generales de carácter legal o reglamentario, así como la normativa técnica que resulta de aplicación a este proyecto, por lo que se remite éste a la superioridad para su aprobación.

Santibañez de Tera, Enero de 2021
Por C2R CONSULTORA, S.L.

Fdo: Carlos Andrés García
Ingeniero de Caminos Coleg.: 24.841

ANEJO 1. FICHA TÉCNICA DEL PROYECTO

IDENTIFICACIÓN DEL PROYECTO	
TÍTULO	PROYECTO ABASTECIMIENTO EN SANTIBAÑEZ Y SITRAMA DE TERA (ZAMORA)
OBJETO DEL PROYECTO	Mejorar el estado de redes de abastecimiento en Santibañez de Tera.

FICHA TÉCNICA MUNICIPAL	
POBLACIÓN	Santibañez de Tera
CÓDIGO POSTAL	49.625
PROVINCIA	ZAMORA
POBLACIÓN	368 (2019) Fuente: INE

DATOS PRINCIPALES			
REDACTOR/ES DEL PROYECTO	FECHA REDACCIÓN	PLAZO DE EJECUCIÓN	DIRECTOR/ES DE LA OBRA
C2R CONSULTORA SL	Enero 2021	2 Meses	C2R CONSULTORA S.L.
PRESPUESTO BASE DE LICITACIÓN (IVA 21%)	FÓRMULA DE REVISIÓN DE PRECIOS	CLASIFICACIÓN DEL CONTRATISTA	
35.000,00 €	NO	NO	

ANEJO 2. SITUACIÓN ACTUAL

INDICE

1| INTRODUCCIÓN

2| SITUACIÓN ACTUAL

1. INTRODUCCIÓN

En este anejo se procederá a realizar una descripción del estado actual en que se encuentra la zona de actuación del proyecto en Santibañez de Tera (Zamora).

2. SITUACIÓN ACTUAL

Los viales municipales Rincón Barrero y Carretera de Santiabñez de Tera, y la red de impulsión de Sitrama, tienen ramales de abastecimiento en mal estado, generando problemas de presión y sanitarios a sus vecinos.

ANEJO 3. RESUMEN DE PRESUPUESTOS

1. PRESUPUESTO

PROYECTO DE ABASTECIMIENTO EN SANTIBAÑEZ Y SITRAMA DE TERA (Zamora)

Resumen de Presupuesto

Capítulos	Descripción	Subtotal €	Importe €
Capítulo: 01	IMPULSION-SITRAMA DE TERA	15.674,34	
Capítulo: 02	C/ RINCON BARRERO - SANTIBAÑEZ DE TERA	3.885,89	
Capítulo: 03	C/ CARRETERA - SANTIBAÑEZ DE TERA	3.429,41	
Capítulo: 04	GESTION RCDs	1.317,60	
	Total Presupuesto de Ejecución Material		**24.307,24**
	13 % Gastos Generales	3.159,94	
	6 % Beneficio Industrial	1.458,43	
	Suma de Gastos Generales y Beneficio Industrial		4.618,37
	Valor Estimado del Contrato		**28.925,61**
	21 % I.V.A.	6.074,39	
	Total Presupuesto Base de Licitación		**35.000,00**

Asciende el Presupuesto base de licitación a la expresada cantidad de TREINTA Y CINCO MIL EUROS

ANEJO 4. PLAN DE OBRA

PLAN DE OBRA									
						MES 1		MES 2	
	ACTIVIDADES	Total (euros)	Total dias	Periodos	Empezar	1	2	3	4
1	IMPULSION	22.569,48 €	45	3	1	7.523,16 €	7.523,16 €	7.523,16 €	
2	C/ RINCON BARRERO	5.595,29 €	30	2	2		2.797,65 €	2.797,65 €	
3	C/ CARRETERA	4.938,01 €	30	2	3			2.469,01 €	2.469,00 €
4	GESTION DE RESIDUOS	1.897,21 €	60	4	1	474,30 €	474,30 €	474,30 €	474,30 €
					Parciales	7.997,46 €	10.795,11 €	13.264,12 €	2.943,31 €
					Totales		**18.792,57 €**		**35.000,00 €**

PLAN DE OBRA					
	ACTIVIDADES	MES 1		MES 2	
1	IMPULSION				
2	C/ RINCON BARRERO				
3	C/ CARRETERA				
4	GESTION DE RESIDUOS				
	Parcial	7.997,46 €	10.795,11 €	13.264,12 €	2.943,31 €
	Total		**18.792,57 €**		**35.000,00 €**

ANEJO 5.
EXPROPIACIONES Y SERVICIOS AFECTADOS

EXPROPIACIONES Y SERVICIOS AFECTADOS

La ejecución de las obras comprendidas en el presente proyecto, no implica la necesidad de expropiaciones dado que las parcelas afectadas son de propiedad municipal, si será necesario en cambio, la obtención de permisos, que serán gestionados por el contratista ante las administraciones competentes.

ANEJO 6. ESTUDIO BÁSICO DE SEGURIDAD Y SALUD

INDICE GENERAL

1| MEMORIA
1.1| OBJETO DEL ESTUDIO

1.2| CARACTERÍSTICAS DE LA OBRA

1.2.1.- Descripción de la obra y situación.
1.2.2.- Plazo de ejecución y mano de obra.
1.2.3.- Interferencias y servicios afectados.
1.2.4.- Unidades constructivas que componen la obra.
1.2.5.- Climatología y medio ambiente.
1.2.6.- Maquinaría.
1.2.7.- Medios auxiliares.

1.3| RIESGOS
1.3.1.- Riesgos profesionales
1.3.2.- Riesgos de daños a terceros

1.4| PREVENCIÓN DE RIESGOS PROFESIONALES
1.4.1.- Protecciones individuales
1.4.2.- Protecciones colectivas
1.4.3.- Prevención de riesgos específicos
1.4.4.- Formación
1.4.5.- Medicina preventiva y primeros auxilios

1.5| PREVENCIÓN DE RIESGOS DE DAÑOS A TERCEROS

1.6| PREVENCIÓN DE RIESGOS EN LA MAQUINARIA

2| PLANOS

3| PLIEGO DE CONDICIONES
3.0| INTRODUCCIÓN
3.1| DISPOSICIONES LEGALES DE APLICACIÓN
3.2| CONDICIONES DE LOS MEDIOS DE PROTECCIÓN
3.2.1.- Protecciones personales
3.2.2.- Protecciones colectivas
3.2.3.- Normas de actuación de Encargados y Mandos
3.2.4.- Normas de actuación del personal trabajador
3.3| SERVICIOS DE PREVENCIÓN
3.4| VIGILANTE DE SEG.Y COMITÉ DE SEGURIDAD Y SALUD
3.5| INSTALACIONES MÉDICAS
3.6| INSTALACIONES DE HIGIENE Y BIENESTAR

1. MEMORIA

MEMORIA

Las obras afectadas por el presente Estudio Básico de Seguridad y Salud son las incluidas en el PROYECTO DE ABASTECIMIENTO EN SANTIBAÑEZ DE TERA (ZAMORA).

1.1.- OBJETO DEL ESTUDIO.-

El presente Estudio de Seguridad y Salud se redacta cumpliendo lo establecido en el R.D. 1627/97 por el que se establecen disposiciones mínimas de Seguridad y Salud en las obras de construcción y por la Ley 31/1995 de Prevención de Riesgos Laborales, modificados por R.D 604/2006 y por R.D 1109/2007

En este Estudio se analizan los riesgos que durante la ejecución de la obra pueden ocasionar accidentes o enfermedades profesionales y se establecen los sistemas de trabajo a utilizar en cada fase de la obra, así como las protecciones, tanto individuales como colectivas que serán de uso obligatorio.

También se indican las necesidades en cuanto a las instalaciones preceptivas de higiene y bienestar de los trabajadores y las protecciones necesarias para prevenir los riesgos de daños a terceros.

La justificación de la redacción del Estudio Básico de Seguridad y Salud se ampara en el apartado 2. Del Art. 4 del RD 1627/1997, ya que no se cumple ninguno de los supuestos del apartado 1 para la obligatoriedad de un Estudio de Seguridad y Salud.

Artículo 4. Obligatoriedad del estudio de seguridad y salud o del estudio básico de seguridad y salud en las obras

1. El promotor estará obligado a que en la fase de redacción del proyecto se elabore un estudio de seguridad y salud en los proyectos de obras en que se den alguno de los supuestos siguientes:

a. Que el presupuesto de ejecución por contrata incluido en el proyecto sea igual o superior a 75 millones de pesetas (450.759,08 €).
b. Que la duración estimada sea superior a 30 días laborables, empleándose en algún momento a más de 20 trabajadores simultáneamente.
c. Que el volumen de mano de obra estimada, entendiendo por tal la suma de los días de trabajo del total de los trabajadores en la obra, sea superior a 500.
d. Las obras de túneles, galerías, conducciones subterráneas y presas.

2. En los proyectos de obras no incluidos en ninguno de los supuestos previstos en el apartado anterior, el promotor estará obligado a que en la fase de redacción del proyecto se elabore un estudio básico de seguridad y salud.

1.2.- CARACTERÍSTICAS DE LA OBRA

1.2.1.- DESCRIPCIÓN DE LA OBRA Y SITUACIÓN

La renovación de los ramales de abastecimiento, se realizara mediante la ejecución de las unidades de obra siguientes:

- Serrado mecánico por vía húmeda.
- Demolición de pavimento de hormigón en masa e= 20 cm.
- Excavación, carga y transporte en zanja.
- Relleno y apisonado de zanja.
- Colocación de tubería de PE 100, diámetro nominal de 75/110 mm y presión de trabajo de 10 kg/cm2.
- Reposición de pavimento con losas de hormigón HNE-20/P/20/I.
- Suministro y colocación de boca de riego-incendios tipo Madrid o similar.
- Instalación de válvula compuerta de fundición dúctil de PN 16 Atm y diámetro 110/75 mmm.
- Construcción de arqueta para alojamiento de válvulas.
- Reposición de acometida domiciliaria de abastecimiento

1.2.2.- PLAZO DE EJECUCIÓN Y MANO DE OBRA

Plazo de ejecución

El plazo de ejecución de las obras previsto es de 2 meses

Personal previsto

Se estima que el número máximo de trabajadores que participará en la ejecución de las obras sea de 3 personas.

1.2.3.- INTERFERENCIAS Y SERVICIOS AFECTADOS

No hay constancia de existencia en el área de ocupación de las obras ninguna línea eléctrica aérea o enterrada ni ningún otro servicio público o privado que pudiera afectarse por la construcción de las obras.

1.2.4.- UNIDADES CONSTRUCTIVAS QUE COMPONEN LA OBRA

- Serrado mecánico por vía húmeda.
- Demolición de pavimento de hormigón en masa e= 20 cm.
- Excavación, carga y transporte en zanja.

- Relleno y apisonado de zanja.
- Colocación de tubería de PE 100, diámetro nominal de 75/110 mm y presión de trabajo de 10 kg/cm2.
- Reposición de pavimento con losas de hormigón HNE-20/P/20/I.
- Suministro y colocación de boca de riego-incendios tipo Madrid o similar.
- Instalación de válvula compuerta de fundición dúctil de PN 16 Atm y diámetro 110/75 mmm.
- Construcción de arqueta para alojamiento de válvulas.
- Reposición de acometida domiciliaria de abastecimiento

1.2.5.- CLIMATOLOGÍA Y MEDIO AMBIENTE

El clima de la zona es extremado, con inviernos fríos y veranos bastante calurosos.

1.2.6.- MAQUINARÍA PREVISTA EMPLEAR EN LA OBRA

- Maquinaria auxiliar
- Retroexcavadora mixta con pica
- Camión dumper
- Maquina cortadora

1. 3.- RIESGOS

1.3.1.- RIESGOS PROFESIONALES

- Atropellos por maquinaría y vehículos.
- Atrapamientos.
- Colisiones y vuelcos de maquinaria.
- Caída de materiales de la maquinaria de carga o camiones.
- Caídas de personas al mismo o distinto nivel.
- Polvo por la excavación y circulación de vehículos.
- Vibraciones.

1.4.- PREVENCIÓN DE RIESGOS PROFESIONALES

1.4.1.- PROTECCIONES INDIVIDUALES

- Cascos. Para todas las personas que participan en la obra incluidos los visitantes, en aquellas unidades constructivas que lleven asociado riesgo de caída de objetos.

- Guantes de uso general. Para el manejo de materiales agresivos mecánicamente (cargas, descargas, manipulación de bordillos, piezas prefabricadas, tubos, colocación de ferralla, etc.)

- Guantes de neopreno. Para el manejo de productos agresivos químicamente (emulsiones, cementos, etc.).

- Botas de agua. Para la puesta en obra del hormigón y trabajos en zonas húmedas.

- Botas de seguridad. De puntera de acero o lona para todo el personal de obra que realice trabajos con riesgo de golpes o heridas punzantes en los pies.

- Funda de trabajo. Cazadora-pantalón para todos los trabajadores. Se tendrán en cuenta las reposiciones a lo largo de la obra.

- Trajes de agua. Impermeables para casos de lluvia.

- Gafas. Contra impactos y antipolvo para aquellos trabajos donde puedan producirse proyecciones de partículas (uso de radial, taladros, martillos rompedores, etc.)

- Mascarillas antipolvo. Para las personas que estén expuestas a ambientes con alto índice de polvo o manejen sustancias pulverulentas.

- Protectores auditivos. Para las personas que trabajen con maquinaria con alto nivel de ruido o estén expuestas a él (martillos rompedores, proximidad a compresores, etc.)

- Cinturón de seguridad. De sujeción en montajes de instalaciones y en aquellos trabajos de altura que carecen de protección colectiva.

- Cinturón antivibratorio. Para maquinistas y personal expuesto.

1.4.2.- PROTECCIONES COLECTIVAS

- Vallas de limitación y protección para zonas de acceso restringido.

- Señales de tráfico. Estarán colocadas de dos formas: unas generales a lo largo de toda la obra para advertir la presencia de las obras, y otras particulares en cada tajo de trabajo y zonas de especial peligrosidad.

- Cinta de balizamiento. Será usada para delimitar zonas conflictivas y de acceso restringido.

- Topes de balizamiento de vehículos para las paralizaciones de emergencia, en paradas en rampas pronunciadas y durante las reparaciones y mantenimientos.

Es aplicable a camiones, rodillos compactadores y demás tipo de maquinaria.

- Extintores zonas de almacenes, tajos con peligro de incendio y en vehículos estratégicos de obra. (Caseta de obra, furgoneta del Encargado, etc.)

- Riegos de agua para mantener las vías de servicio y caminos de obra en buenas condiciones de uso, así como para la eliminación del polvo.

- Interruptores diferenciales en cuadros y máquinas eléctricas.

- Puestas a tierra en cuadros y máquinas eléctricas (excepto máquinas de doble aislamiento).

- Válvulas anti-retroceso para equipos de soldadura oxiacetilénica.

- Carcasas de protección para poleas, piñones de engranajes, transmisiones, etc.

1.4.3.- PROTECCIONES DE RIESGOS ESPECÍFICOS

Siguiendo la relación de riesgos profesionales a los que se está expuesto en la ejecución normal de la obra, pasamos a continuación a describir la prevención de riesgos específicos.

*** Atropellos por maquinaría y vehículos de obra.** Todos los tajos en los que la maquinaria invada la calzada estarán convenientemente señalizados, con las señales preceptivas que limiten la velocidad de acceso e informen del peligro por entrar en zona de obra.

Las palas cargadoras, motoniveladoras y compactadores de neumáticos, por su especial peligrosidad, dispondrán de la preceptiva señal acústica de retroceso así como de rotativo luminoso e intermitencias que indiquen la posición y maniobra a realizar. En los tajos en los que estén trabajando estas máquinas se prohibirá la estancia de personal ajeno al tajo en las inmediaciones de las mismas. Estos se le comunicará a todos los maquinistas en general, y especialmente, por su elevado índice de atropellos, a los operadores de las máquinas anteriormente citadas. Se organizará el tajo de manera que los cruces de maquinaria sean mínimos.

Está prohibido transportar personal en las máquinas si no existe un asiento adecuado para ello. Hay que desterrar la imagen habitual de trabajadores siendo transportados en el cazo de las palas.

*** Atrapamientos.** Todos los vehículos que se estacionen por avería se calzarán adecuadamente para asegurar su inmovilización.

Para las operaciones de mantenimiento, reparación y todas aquellas que impliquen la manipulación dentro, debajo o alrededor de una máquina, esta estará parada y convenientemente inmovilizada.

Se prohibe la permanencia de personas ajenas a la obra en la zona de influencia o en radio de giro de retroescavadoras o grúas, así como el paso bajo cargas suspendidas.

Los ganchos que se utilicen en los elementos auxiliares de elevación, llevarán siempre pestillo de seguridad.

Los tableros de encofrado no se desengancharán de la retroexcavadora hasta que su estabilidad no esté asegurada, evitando así que puedan volcar y atrapar a los trabajadores que los manipulan.

Antes de poner la máquina en movimiento, el operador debe cerciorarse de que no existe nadie cerca que pueda ser arrollado al iniciar la marcha.

Al hacer alguna reparación con el basculante levantado, se asegurará la imposibilidad de que pueda bajar repentinamente atrapando al trabajador, para ello se colocarán los calzos o dispositivos adecuados a este fin.

*** Colisiones y vuelcos.** Los accesos, así como las zonas de trabajo estarán acondicionados para la correcta circulación de los vehículos y maquinaria de obra.

En toda la obra se limitará la velocidad a 40 Km. por hora con la correspondiente señalización.

Al circular cuesta abajo los camiones tendrán metida una velocidad, nunca se hará en punto muerto.

Al bascular en los vertederos se evitará la proximidad al borde disponiendo los topes adecuados para evitar la caída del camión. En todo caso, estos se situarán, como mínimo, a 1,50 m. del comienzo del talud. El basculante se bajará una vez terminada la descarga y antes de emprender la marcha.

Los compactadores son máquinas que tienen el centro de gravedad muy alto, con lo que la posibilidad de vuelco es muy elevada. Esto unido a la monotonía del trabajo la hace extremadamente peligrosa. Se instruirá a los operadores advirtiéndoles de este peligro y se vigilará para que después de la comida no esté trabajando en un sitio aislado y monótonamente.

* **Caídas a distinto nivel.** En esta obra, tan solo el muro perimetral, la caseta de control y las marquesinas entrañan riesgos de caída a distinto nivel, por lo que se tomarán las medidas de protección que en su caso, sean convenientes (andamios, cinturones de seguridad, etc.)

Los accesos a las máquinas se realizarán por las escaleras de que van provistas, evitando el bajar y subir por las ruedas. En los accesos a la cabina llevarán chapa antideslizante.

* **Desprendimientos.** La existencia de grandes excavaciones evita los problemas de desprendimiento de los taludes. Las excavaciones para las redes de Saneamiento y Abastecimiento son de muy escasa entidad (zanjas menores de 1 m.) por lo que no existe riesgo de este tipo.

* **Polvo.** La presencia de polvo es inevitable en este tipo de obra, sin embargo, se procurará que su incidencia sea mínima, disponiendo en obra de una cuba de riego con la que se mantendrán los tajos con humedad. El personal que esté en ambientes con polvo dispondrá de mascarillas y gafas antipolvo.

* **Ruido.** El estar trabajando entre maquinaria lleva asociado la presencia de ruido. La maquinaria de reciente adquisición está mejor aislada y la incidencia de ruido es mínima. Para tratar de paliar este problema y dado que habrá maquinaria de todo tipo, se facilitarán los protectores auditivos adecuados a los trabajadores expuestos a este tipo de riesgo (martillos neumáticos, compresores, etc.)

*** Golpes con objetos.** Se evitará toda manipulación innecesaria de materiales, realizando los acopios de una manera ordenada, lo más cerca posible del lugar de utilización y colocados racionalmente para facilitar su empleo y evitar golpes al utilizarlo. Se facilitarán los guantes adecuados.

*** Caída de objetos.** Se evitará el desorden en la colocación de herramientas y objetos en altura, con ello evitaremos el riesgo de caída.

En las zonas con trabajadores a distinto nivel, se vigilará que el nivel superior disponga de rodapié.

Se entregará casco protector a los trabajadores que se encuentren en zona de riesgo (muros, zanjas, marquesinas y edificio de control).

*** Heridas punzantes en manos y pies.** Es frecuente que se produzcan este tipo de heridas en los trabajos de encofrado y ferralla, por ser aquí donde se está en contacto con clavos, despuntes de ferralla, encofrados sin limpiar adecuadamente... etc.

Para evitar este problema se obligará al correcto desencofrado y a la inmediata limpieza del material, especialmente la extracción de las puntas de tablones y madera en general.

Todos los trabajadores que desarrollen su actividad en estos tajos deberán ir provistos de botas de seguridad con protección en la suela, así como guantes adecuados al trabaja a realizar.

*** Proyecciones de partículas a los ojos.** Se facilitarán gafas de protección adecuadas al trabajo a realizar.

*** Erosiones y contusiones en la manipulación.** Aquí es aplicable lo dicho en el apartado de "Golpes con objetos".

*** Heridas por máquinas cortadoras.** Las máquinas de cortar tendrán siempre puesta la protección de la hoya y se prohíbe manipular la hoja sin desconectar la máquina previamente.

1.4.4.- <u>FORMACION</u>

Todo el personal recibirá, al ingresar en la obra, una exposición de métodos de trabajo y los riesgos que éstos pudieran entrañar, juntamente con las medidas de seguridad que deberá emplear.

1.4.5.- MEDICINA PREVENTIVA, PRIMEROS AUXILIOS

Botiquines.

Se dispondrá de dos botiquines portátiles, cuyo contenido mínimo será el siguiente: agua oxigenada, alcohol 96 grados, tintura de yodo, algodón hidrófilo, vendas, esparadrapo, analgésicos y tiritas. Estarán situados en la caseta o almacén de obra debidamente señalizados y además el Encargado del tajo dispondrá de uno en su vehículo.

Asistencia a accidentados.

Se informará a la obra del emplazamiento de los diferentes centros médicos (Mutuas Patronales, Ambulatorios, Hospitales etc.) donde debe trasladarse a los accidentados para su más rápido y efectivo tratamiento.

En la caseta de obra, y en sitio bien visible, habrá una lista con los teléfonos y direcciones de los centros asignados para urgencias, ambulancias, taxis, etc. para garantizar un rápido transporte de los posibles accidentados a los Centros de Asistencia. Igualmente el Encargado dispondrá del referido listado en su vehículo.

Reconocimiento médico.

Todo el personal que empiece a trabajar en la obra, deberá pasar un reconocimiento médico.

1.5.- PREVENCIÓN DE RIESGOS Y DAÑOS A TERCEROS

Se señalizarán los accesos naturales a la obra, colocándose en su caso los cerramientos necesarios.

Se señalizará la existencia de zanjas abiertas, para impedir el acceso a ellas de toda persona ajena a la obra y se vallará toda zona peligrosa.

Se señalizará la zona de obras para facilitar el paso al tráfico y a las personas que hayan de atravesarla, tomándose las medidas necesarias para que durante la noche quede la obra perfectamente señalizada.

1.6.- PREVENCIÓN DE RIESGOS EN LA MAQUINARIA

NORMAS GENERALES

Antes de poner la máquina en movimiento, cerciorarse de que no existe nadie cerca, que pueda ser arrollado al iniciarse la marcha.

Circular con las luces encendidas, siempre que la visibilidad sea escasa por cualquier circunstancia.

El operador deberá acceder a la máquina por el lugar previsto para ello, evitando de este modo resbalones y caídas.

Antes de arrancar el motor debe comprobar que todos los mandos están en su posición correcta, para evitar puestas en marcha intempestivas.

Deberá mirar siempre en el sentido de la marcha para evitar colisiones y atropellos.

Siempre que se abandone la máquina, aunque sea por breves instantes, debe descender el equipo al suelo, si la ausencia es superior a tres minutos, se parará el motor.

Cuando una máquina queda atascada en el barro, es frecuente tratar de sacarla tirando con otra por medio de un cable. Es fácil que el cable se rompa, por ellos se utilizará el cable más resistente de que se disponga y se retirará a todo el personal presente fuera del alcance del cable para evitar dañas en caso de rotura.

Se acostumbrará a los operarios a hacer sonar el claxon antes de empezar a mover la máquina.

No se utilizarán las máquinas como medio de transporte de personas si no existe lugar y asiento adecuados para su ubicación.

Todos los elementos móviles, poleas, cadenas y correas de transmisión, tendrán la adecuada protección para evitar los atrapamientos.

Santibañez de TEra, Enero de 2021
Por C2R CONSULTORA, S.L.

Fdo: Carlos Andrés García
Ingeniero de Caminos Coleg.: 24.841

2.PLANOS

SEÑALES DE PROHIBICION Y OBLIGACION

PROHIBICION

Esquema Señal			Colores		Señal Establecida
Signi-ficado	Dibujo	Color	Segu-ridad	Con-traste	
PROHIBIDO PASAR A LOS PEATONES		NEGRO	ROJO	BLANCO	

OBLIGACION

Esquema Señal			Colores		Señal Establecida
Signi-ficado	Dibujo	Color	Segu-ridad	Con-traste	
USO OBLIGATORIO DE MASCARILLA		BLANCO	AZUL	BLANCO	
USO OBLIGATORIO DE CASCO PROTECTOR	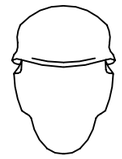	BLANCO	AZUL	BLANCO	

SEÑALES DE OBLIGACION

Esquema Señal		Colores			Señal Establecida
Signi-ficado	Dibujo	Color	Segu-ridad	Con-traste	
USO OBLIGATORIO DE PROTECTORES AUDITIVOS	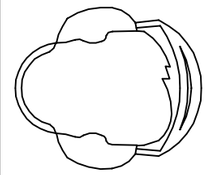	BLANCO	AZUL	BLANCO	
USO OBLIGATORIO DE GAFAS O PANTALLAS	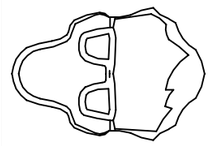	BLANCO	AZUL	BLANCO	
USO OBLIGATORIO DE GUANTES	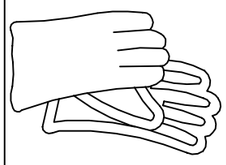	BLANCO	AZUL	BLANCO	
USO OBLIGATORIO DE BOTAS DE SEGURIDAD	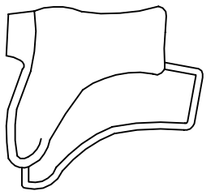	BLANCO	AZUL	BLANCO	

Esquema Señal		Colores			Señal Establecida
Signi-ficado	Dibujo	Color	Segu-ridad	Con-traste	
USO OBLIGATORIO DE GUANTES AISLANTES	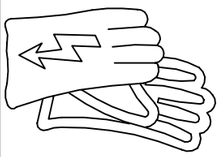	BLANCO	AZUL	BLANCO	
USO OBLIGATORIO DE BOTAS AISLANTES	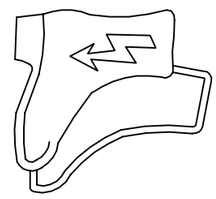	BLANCO	AZUL	BLANCO	
USO OBLIGATORIO DE CINTURON DE SEGURIDAD	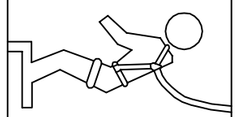	BLANCO	AZUL	BLANCO	
OBLIGATORIO ELIMINAR PUNTAS	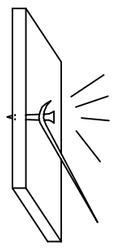	BLANCO	AZUL	BLANCO	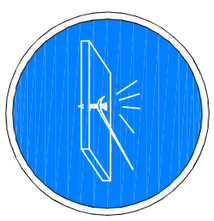

SEÑALES DE ADVERTENCIA

Esquema Señal			Colores		Señal Establecida
Signi-ficado	Dibujo	Color	Segu-ridad	Con-traste	
DESPRENDIMIENTO		NEGRO	AMARILLO	NEGRO	
MAQUINARIA PESADA EN MOVIMIENTO		NEGRO	AMARILLO	NEGRO	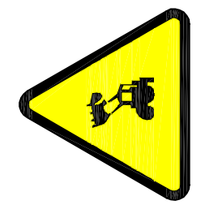
CAIDAS A DISTINTO NIVEL		NEGRO	AMARILLO	NEGRO	
CAIDAS A MISMO NIVEL		NEGRO	AMARILLO	NEGRO	

Esquema Señal			Colores		Señal Establecida
Signi-ficado	Dibujo	Color	Segu-ridad	Con-traste	
RIESGO DE CORROSION SUSTANCIAS CORROSIVAS		NEGRO	AMARILLO	NEGRO	
RIESGO ELECTRICO		NEGRO	AMARILLO	NEGRO	
PELIGRO INDETERMINADO		NEGRO	AMARILLO	NEGRO	
CAIDA DE OBJETOS		NEGRO	AMARILLO	NEGRO	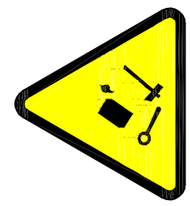

SEÑALES DE MANDO DE GRUA

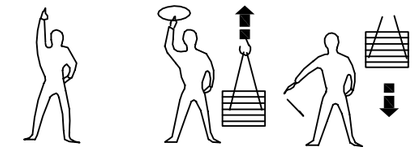

Toma de mando Elevar Descender

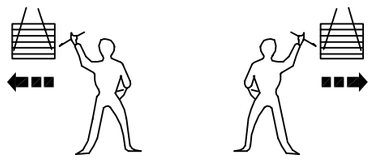

Desplazamiento horizontal

Detencion Detencion total Fin de mando

PEQUEÑOS DESPLAZAMIENTOS

VERTICALES HORIZONTALES

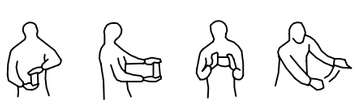

Una mano queda fija. El movimento de la otra, indica el sentido de desplazamiento y el curso necesario.

ELEMENTOS AUXILIARES DE SEÑALIZACION

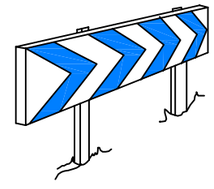

PANELES DIRECCIONALES PARA CURVAS

PANELES DIRECCIONALES PARA OBRAS

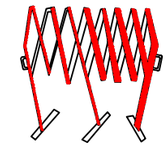

VALLA EXTENSIBLE

VALLA DE CONTENCION DE PEATONES

VALLA DE OBRA MODELO 2

VALLA DE OBRA MODELO 1

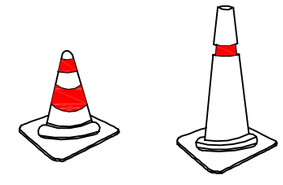

CONOS

CINTA DE BALIZAMIENTO

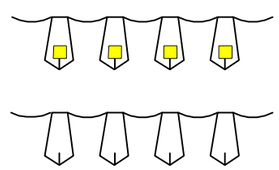

CORDON BALIZAMIENTO

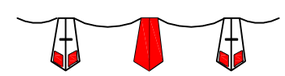

CORDON DE BALIZAMIENTO NORMAL Y REFLEXIVO

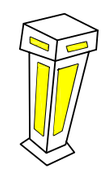

HITO LUMINOSO

LAMPARA AUTONOMA FIJA INTERMITENTE

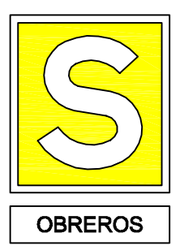

CONTIENE LA LEYENDA INDICADA DE OBRA EN VIA

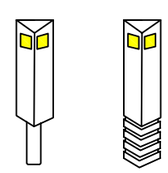

HITOS CAPTAFAROS PARA LA SEÑALIZACION LATERAL DE AUTOPISTAS EN POLIETILENO

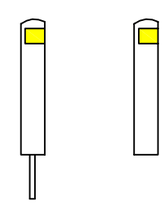

HITOS DE PVC

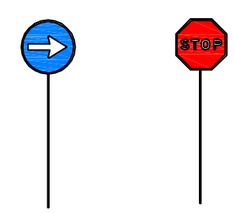

PALETAS MANUALES DE SEÑALIZACION

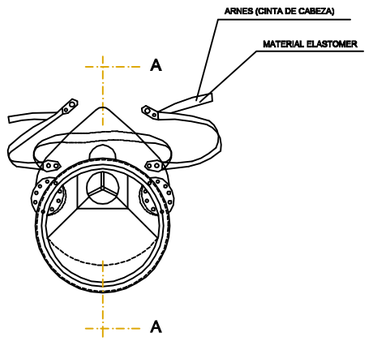

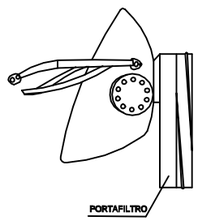

MASCARILLA ANTIPOLVO

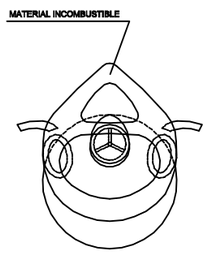

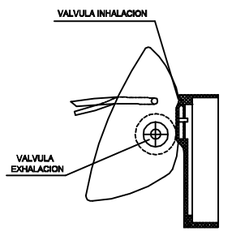

SECCION A-A

BOTA IMPERMEABLE AL AGUA Y A LA HUMEDAD

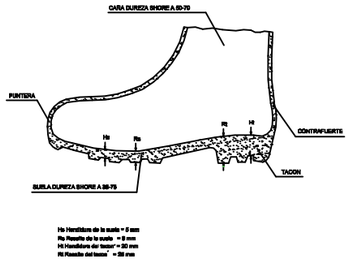

BOTA DE SEGURIDAD CLASE III

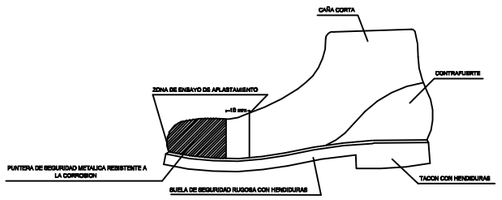

① MATERIAL INCOMBUSTIBLE RESISTENTE A GRASAS,SALES Y AGUA
② CLASE N AISLANTE A 000V. CLASE E AT AISLANTE A 20000V.
③ MATERIAL NO RIGIDO HIDROFUGO FACIL LIMPIEZA Y DESINFECCION

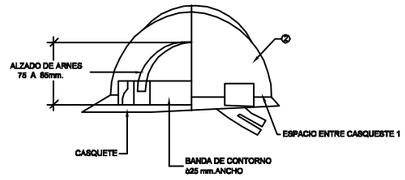

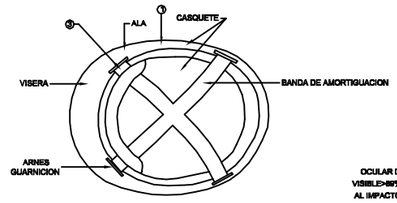

CASCO DE SEGURIDAD NO METALICO

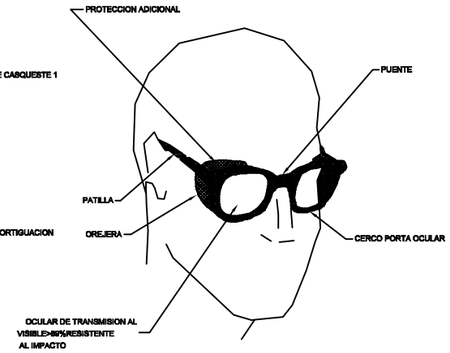

LENTES DE MONTURA TIPO UNIVERSAL CONTRA IMPACTOS

SEÑALES PARA MANEJO DE GRUAS

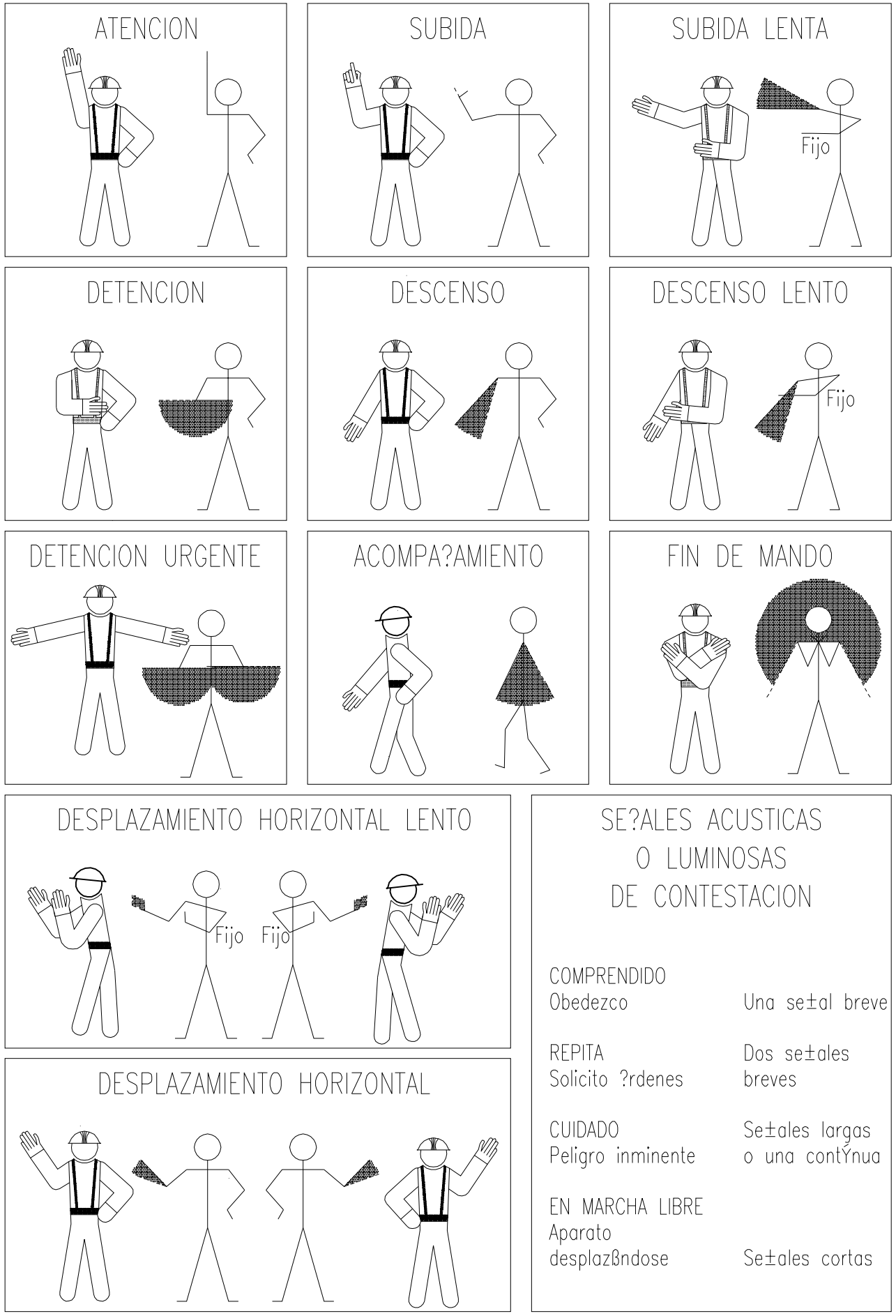

TELEFONOS DE EMERGENCIA

BOMBEROS	C	XXXXXX
POLICIA NACIONAL	C	091
GUARDIA CIVIL	C	062

SERVICIO MEDICO Dr. _____	C	XXXXXX
MEDICO ASISTENCIAL PARA LA OBRA Dr. _____		XXXXXX
AMBULANCIAS	C	XXXXXX
		XXXXXX
HOSPITALES	C	XXXXXX
		XXXXXX

GALIBO DE SEGURIDAD PARA
CIRCULACIUON DE VEHICULOS BAJO LINEAS DE A.T. < 70 KV

ALZADO

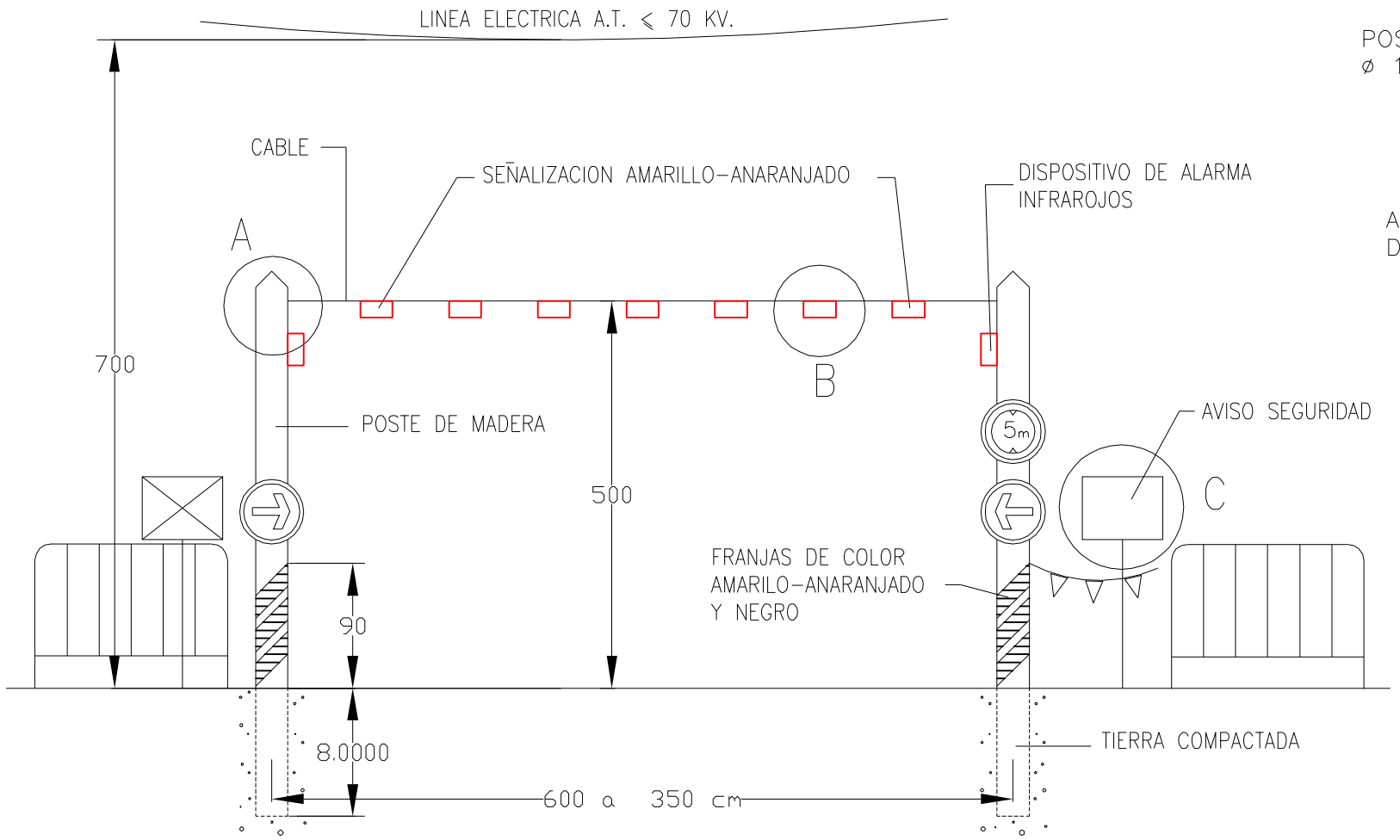

DETALLE A

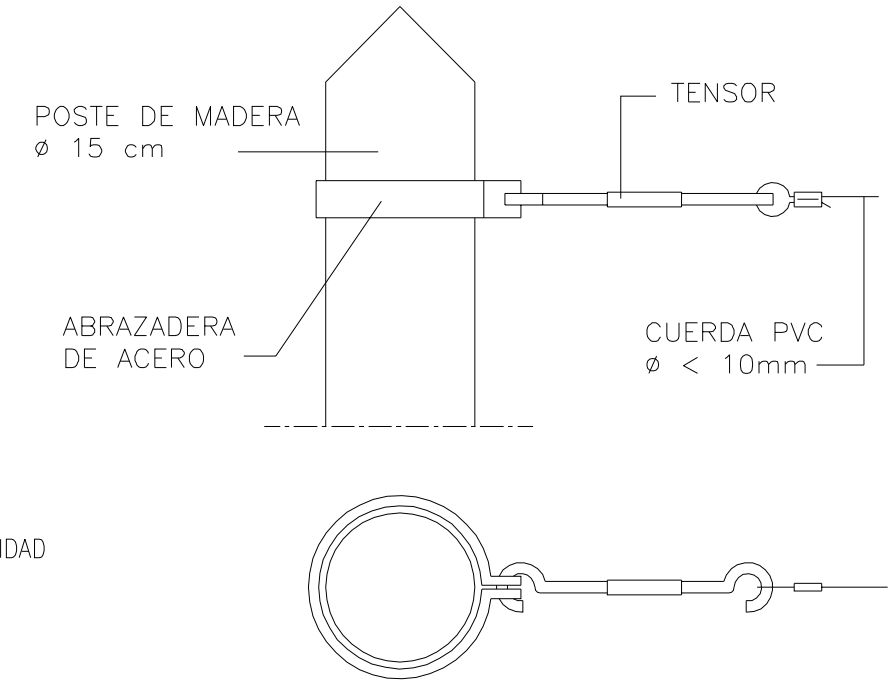

DETALLE B

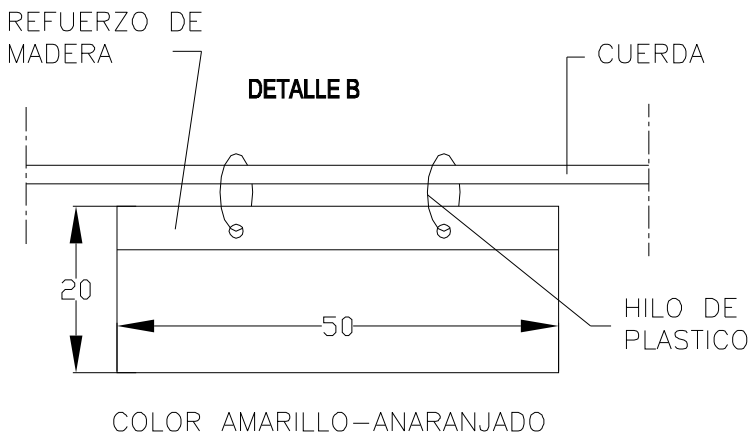

PLANTA

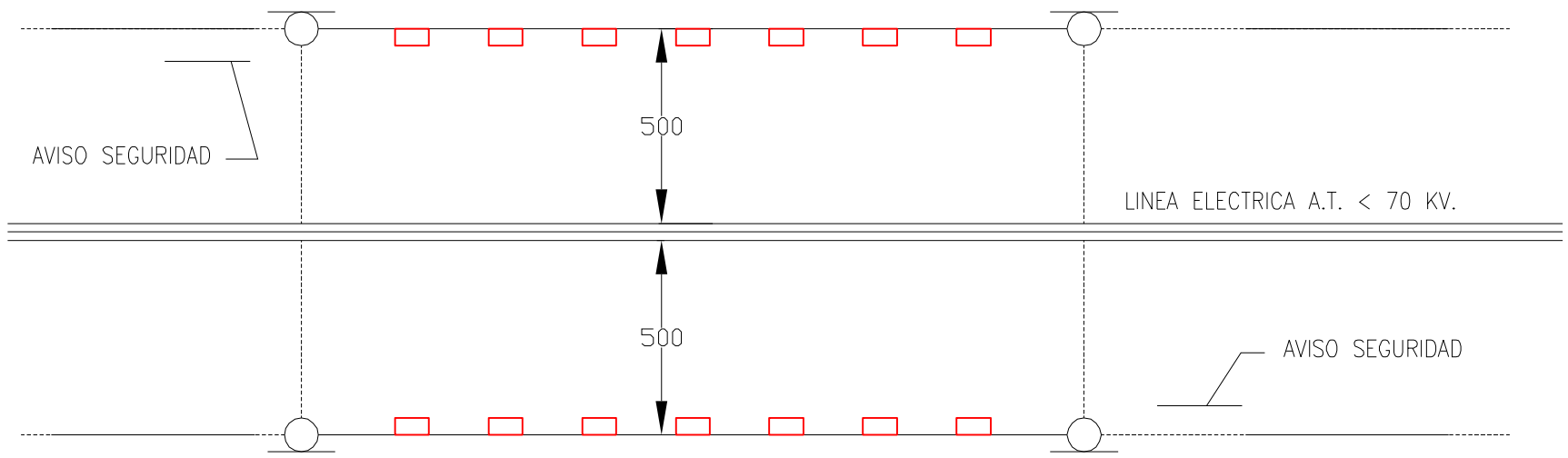

ESCALA 1/50

DETALLE C

PROTECCION EN ZANJAS, HUECOS Y ABERTURAS

DETALLE DE PASARELA PEATONAL SOBRE ZANJA

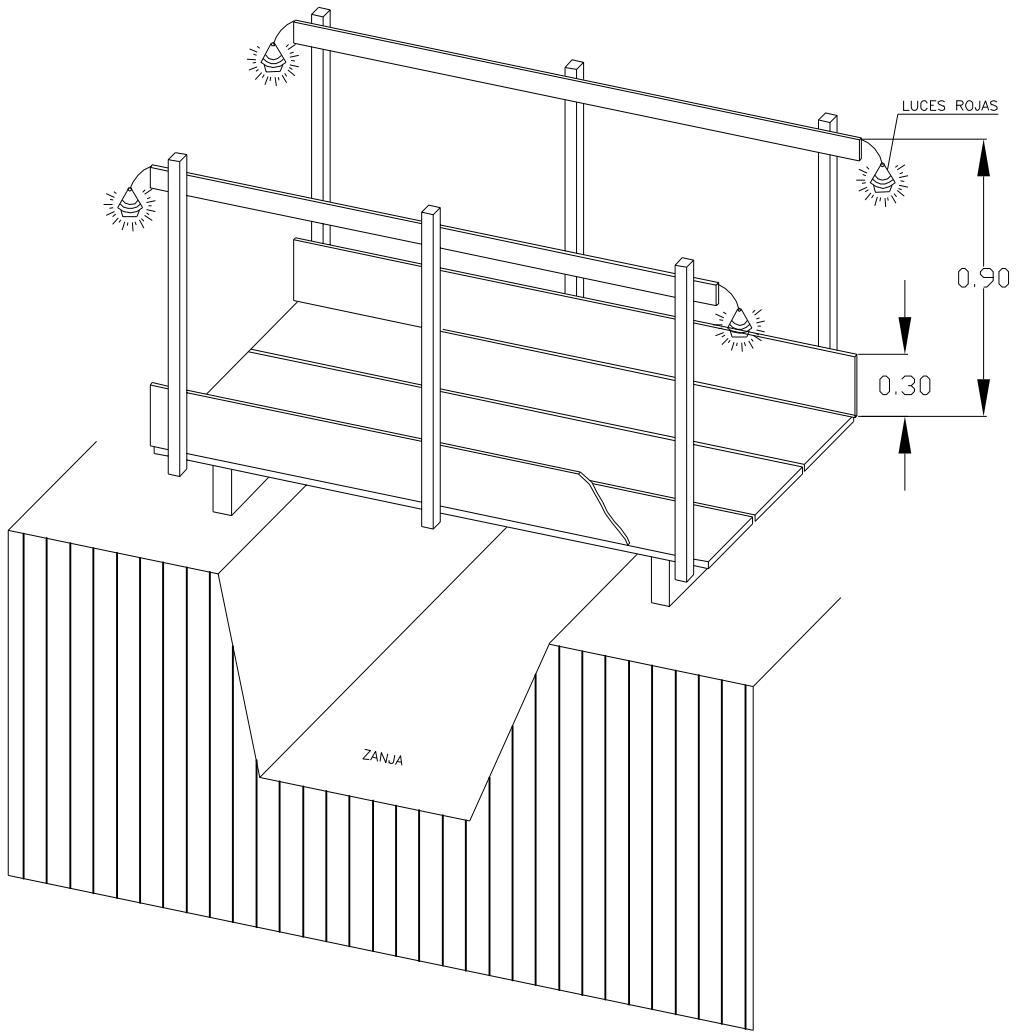

PROTECCION EN ZANJA

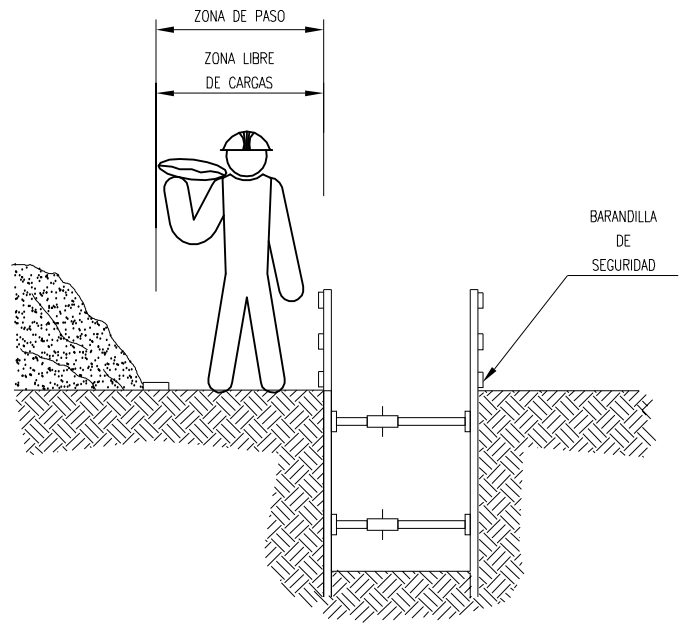

EJECUCION DE EXCAVACIONES

RIEGO DE CAIDAS VERTICALES

PROTECCION HUECOS Y ABERTURAS

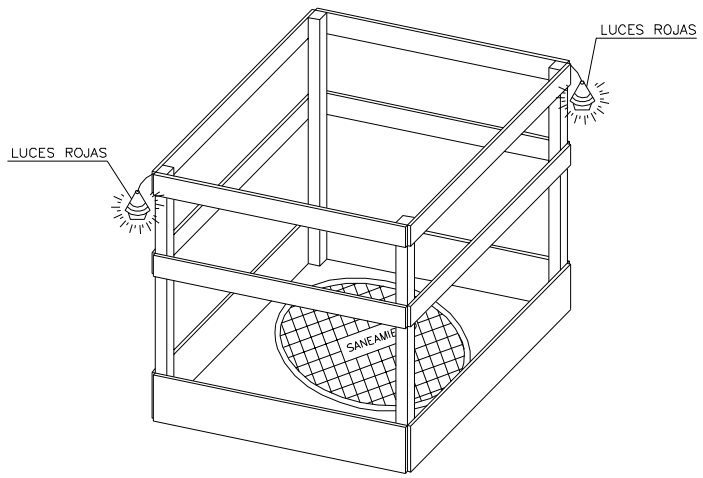

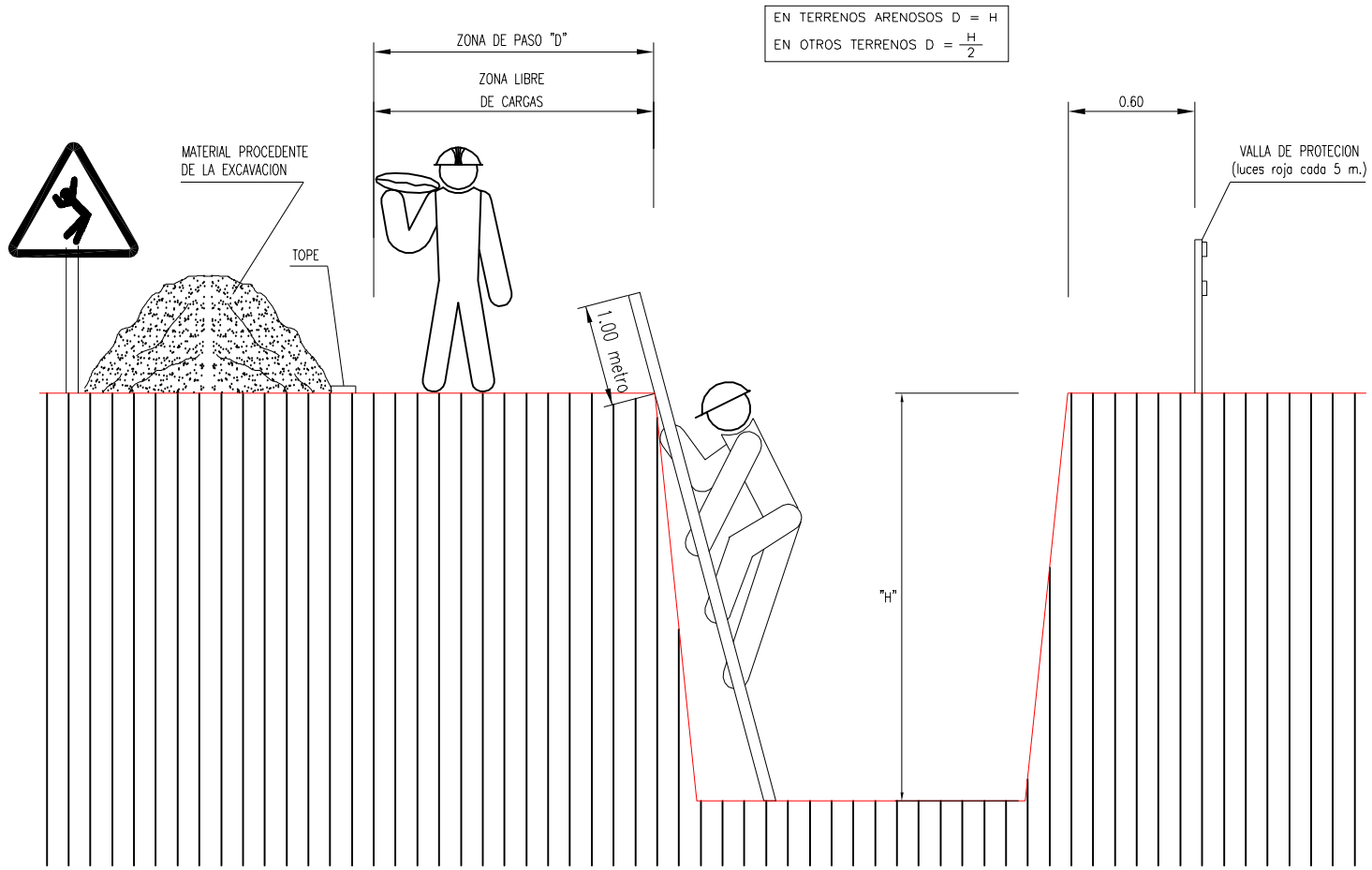

TOPE DE RETROCESO DE VERTIDO DE TIERRAS

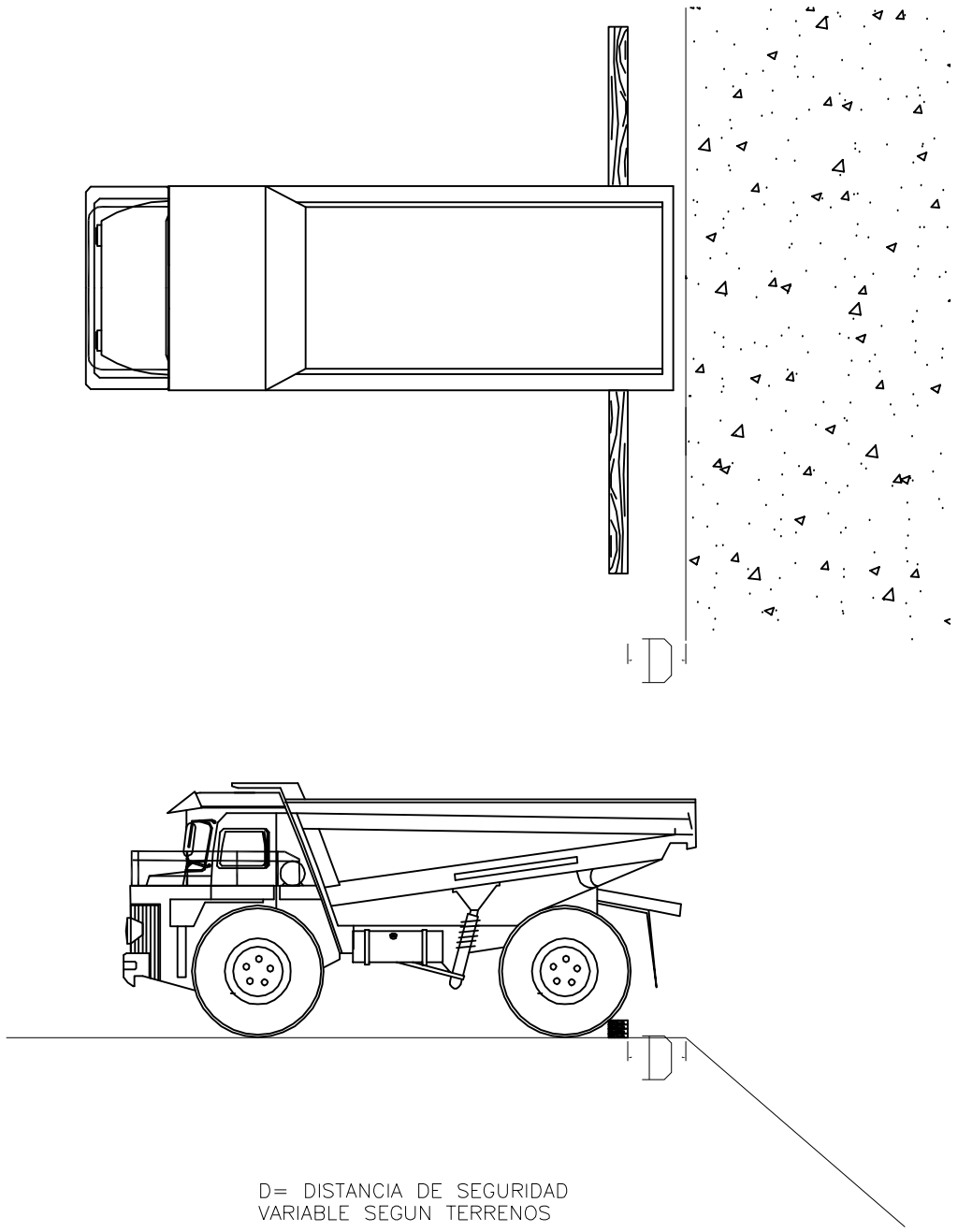

D= DISTANCIA DE SEGURIDAD
VARIABLE SEGUN TERRENOS

TOPE DE RETROCESO DE HORMIGONADO POR VERTIDO
DIRESTO EN ZANJAS O CIMENTACIONES

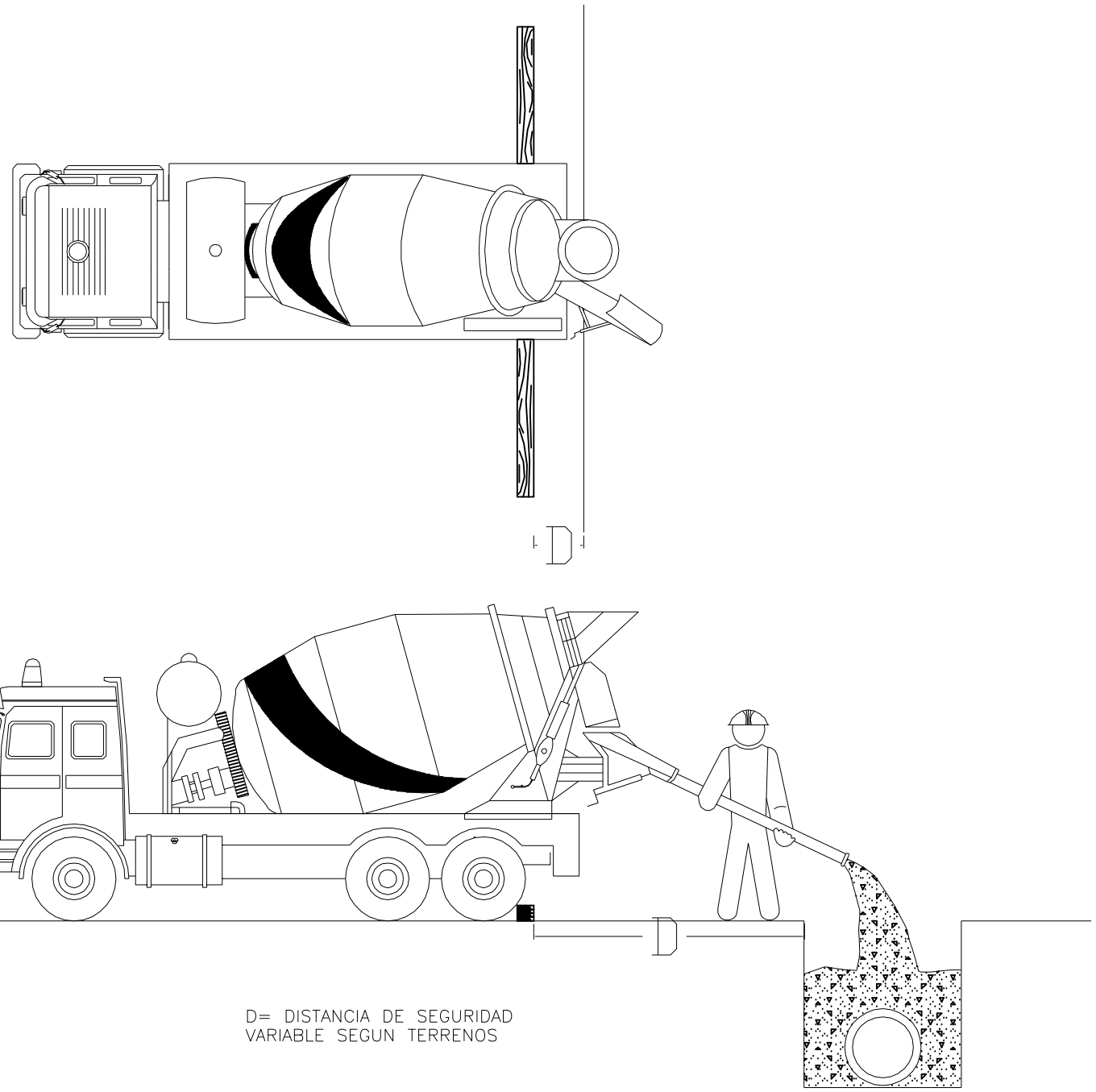

D= DISTANCIA DE SEGURIDAD
VARIABLE SEGUN TERRENOS

DETALLE DE CALZO

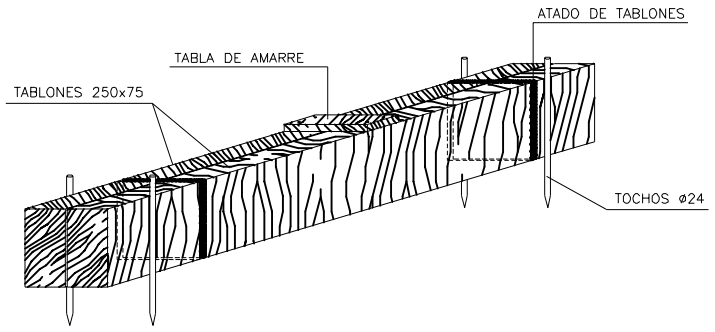

PORTICO PROTECTOR DE LINEA DE ELECTRICA AEREA DE ALTA TENSION Y DE BAJA TENSION

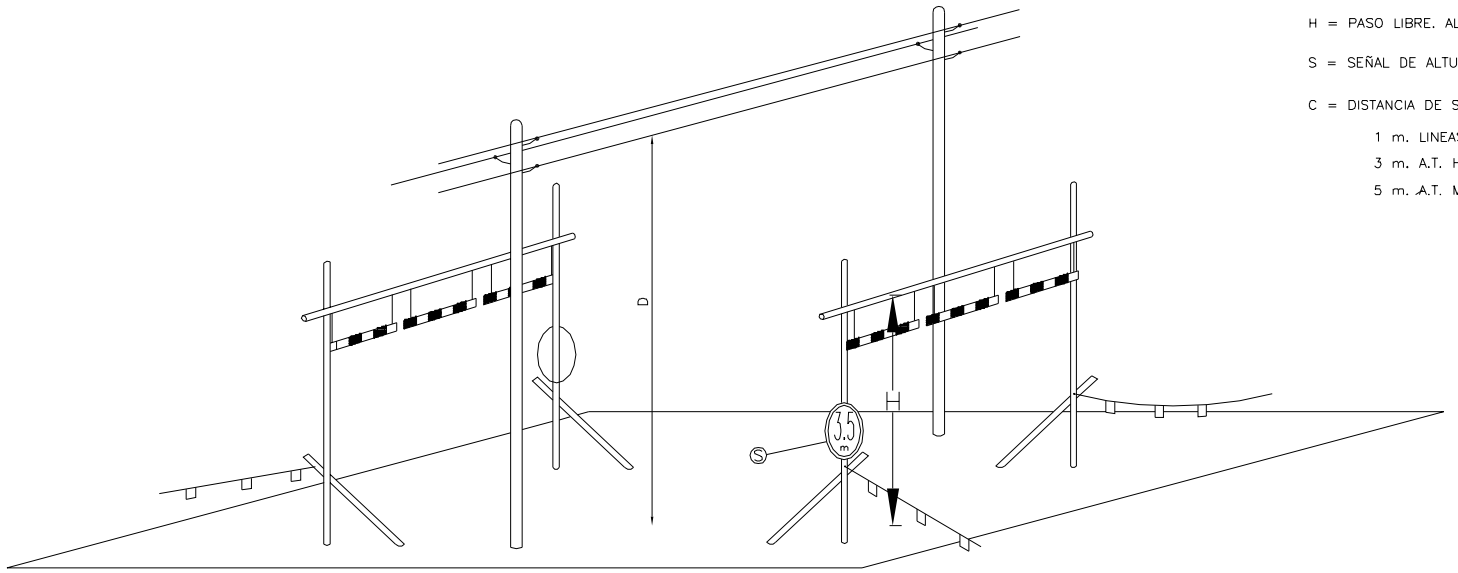

H = PASO LIBRE. ALTURA DE PORTICO

S = SEÑAL DE ALTURA MAXIMA

C = DISTANCIA DE SEGURIDAD

- 1 m. LINEAS DE BAJA TENSION
- 3 m. A.T. HASTA 57.000 V.
- 5 m. A.T. MAS 57.000 V.

D ≥ DISTANCIA DEL PORTICO A LA LINEA

- 5 m. PARA VELOCIDADES <20 Km/h.
- 10 m. PARA VELOCIDADES ENTRE 20 Y 30 Km/h.
- 15 m. PARA VELOCIDADES ENTRE 30 Y 40 Km/h.
- 25 m. PARA VELOCIDADES >40 Km/h.

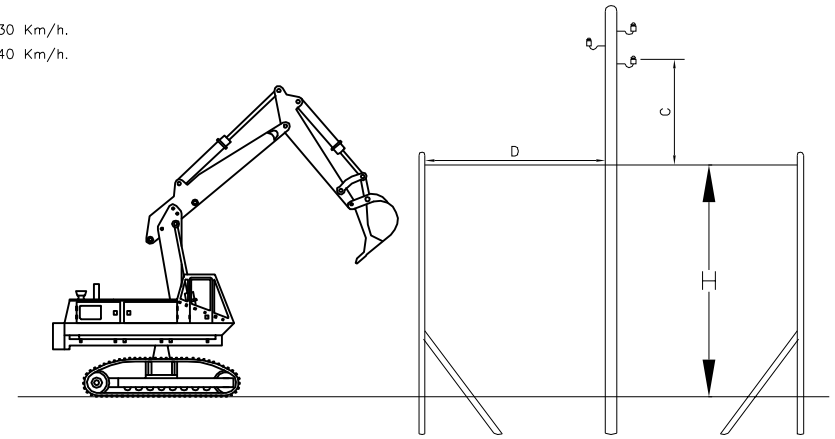

INTERFERENCIAS DE GRUAS FIJAS Y MOVILES CON LINEAS AEREA ELECTRICAS

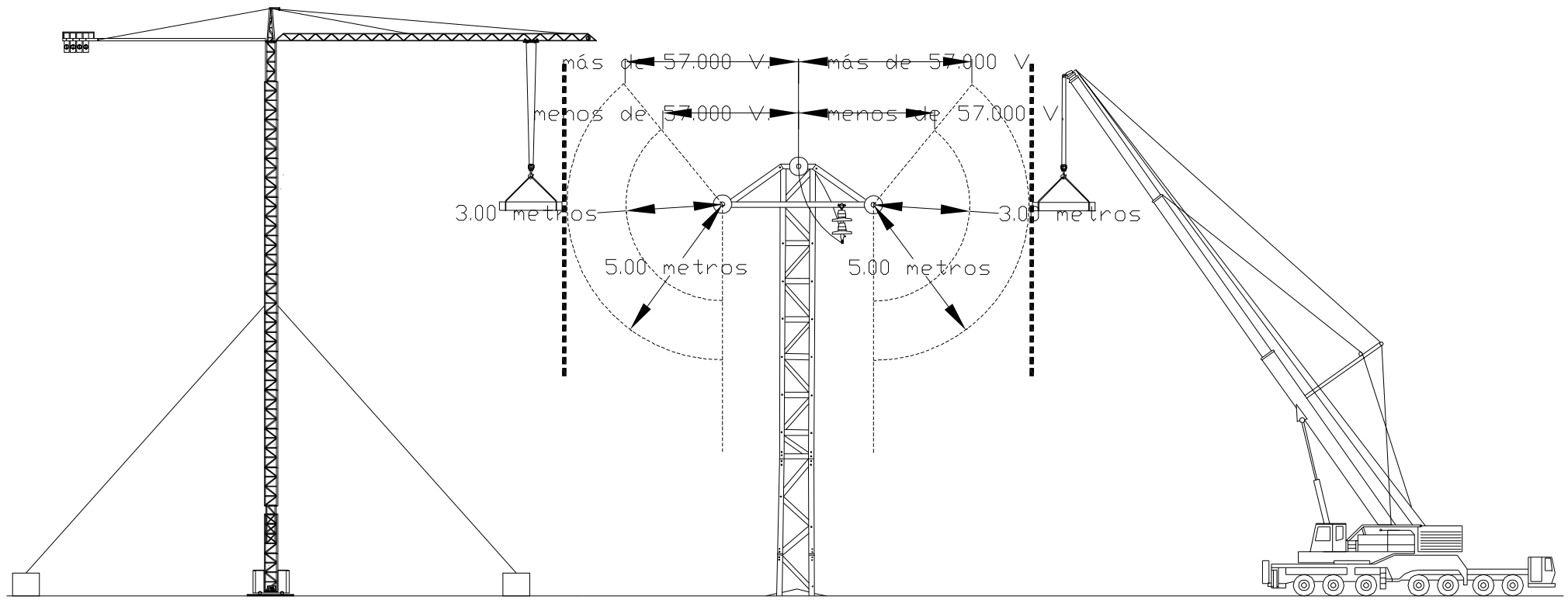

3.PLIEGO DE CONDICIONES

PLIEGO DE CONDICIONES

3.0.- INTRODUCCIÓN

Pliego de Condiciones que ha de regir en cuanto a Seguridad y Salud en el Trabajo de las obras incluidas en el PROYECTO DE ABASTECIMIENTO EN SANTIBAÑEZ DE TERA (ZAMORA).

3.1.- DISPOSICIONES LEGALES DE APLICACION

Son de obligado cumplimiento las disposiciones contenidas en los Textos Legales siguientes, siempre que no hayan sido derogadas por publicaciones posteriores:

- Ley de Prevención de Riesgos Laborales 31/95. 8 de Noviembre (BOE 10-11-95).
- Texto refundido de la Ley del Estatuto de Los Trabajadores (R.D.L 1/1995)
- Convenio Colectivo Provincial de la Construcción.
- Real Decreto 604/2006, de 19 de mayo, por el que se modifican el R.D 39/1997 y el RD 1627/1997, por el que se establecen las disposiciones minimas de seguridad y salud en las obras de construcción.
- R.D 1109/2007 por el que se actualiza el Rd 1627/97
- R.D 337/ 2010 del 19 de Marzo por el que se modifican los R.D 1627/1997, R.D 39/1997 y R.D 1109/2007
- R.d 337/2010 del 19 de marzo
- Reglamento de Seguridad e Higiene en la Industria de la Construcción (O.M. 20-5-52).
- Ley 32 /2006 Reguladora de la Subcontratación, Actualizada por la Ley 30/2007 y por la ley 26/2009
- Ordenanza de trabajo de la Construcción, Vidrio y Cerámica (O.M. 28-8-70)
- Estudio Nacional de Higiene y Seguridad en el Trabajo (O.M. 9-3-71) (BOE 11-3-71).
- Título II de la Ordenanza General de Seguridad e Higiene en el Trabajo (O.M. 9-3-71) (BOE 16-3-71).
- Reglamento Electrotécnico de Baja Tensión R.D- 842/2002 del 2 de Agosto, BOE 18/09/02
- Homologación de Medios de Protección personal de los trabajadores (O.M: 17-5-74) (BOE 29-5-74).
- Estatuto de los Trabajadores, Ley 8/1980 de 10 de marzo (BOE 14-3-80).
- Normas para la señalización de obras en las carreteras (O.M. 31-8-87) (BOE 18-9-87).
- Real Decreto 665/1997 de 12 de Mayo. Exposición a agentes cancerígenos durante el Trabajo.
- Real Decreto 664/1997 de 12 de Mayo. Protección de los Trabajadores contra los riesgos relacionados con la exposición a agentes biológicos durante el trabajo.
- Real Decreto 485/1997 de 14 de Abril. Señalización de Seguridad y Salud en el trabajo.
- Real Decreto 486/1997 de 14 de Abril. Disposiciones mínimas de Seguridad y Salud en los lugares de trabajo.
- Real Decreto 487/1997 de 14 de Abril. Disposiciones mínimas de Seguridad y Salud relativas a manipulación manual de cargas que entrañe riesgos, en particular dorso lumbares, para los trabajadores.
- Real Decreto 488/1997 de 14 de Abril. Disposiciones mínimas de Seguridad y Salud, relativas al trabajo con equipos que incluyen pantallas de visualización.
- Real Decreto 773/1997 de 30 de Mayo. Disposiciones mínimas de Seguridad y salud relativas a la utilización por los trabajadores de equipos de protección individual.
- Real Decreto 1215/1997 de 18 de Julio. Disposiciones mínimas de Seguridad y Salud para la utilización por los trabajadores de los equipos de trabajo.
- Real Decreto 1630/1992 de 29 de Diciembre de 1992. Disposiciones para la libre circulación de productos de construcción, en aplicación de la directiva 89/106/CEE (LCEur.1989,134)
- Real Decreto 1435/1992 de 27 de Noviembre de 1992, y su modificación por el Real Decreto 56/1995 de 20 Enero.Máquinas-CEE.
- Orden del 28 de Junio de 1988 del Ministerio de Industria y Energía. Instrucción Técnica complementaria MIE-AEM2.
- Real Decreto 286/2006 de 10 de marzo, que regula la protección de los trabajadores a la exposición del ruido
- Real Decreto 1109/2007 de 25 de Agosto del 2007, que regula al subcontratación en el sector de la construcción

3.2.- CONDICIONES DE LOS MEDIOS DE PROTECCIÓN

Todas las prendas de protección personal o elementos de protección colectiva estarán homologadas y tendrán fijado un período de vida útil, desechándose a su término.

Cuando por las circunstancias del trabajo se produzca un deterioro más rápido en una determinada prenda o equipo, se repondrá esta independientemente de la duración prevista o fecha de entrega.

Toda prenda o equipo de protección que haya sufrido un trato límite, es decir, el máximo para el que fue concebido (por ejemplo, por un accidente) será desechado y repuesto al momento.

Aquellas prendas que por su uso hayan adquirido más holgura o tolerancias de las admitidas por el fabricante, serán repuestas inmediatamente.

El uso de una prenda o equipo de protección nunca representará un riesgo en sí mismo.

3.2.1.- Protecciones personales

Todo elemento de protección personal se ajustará a las normas de Homologación del Ministerio de Trabajo (R.D. 773/97 del 30 de mayo) (BOE 12-6-97), siempre que exista en el mercado.

En los casos en que no exista Norma de Homologación oficial, serán de calidad adecuada a sus respectivas prestaciones.

3.2.2.- Protecciones colectivas

Pórticos limitadores de gálibo
Dispondrán de dintel debidamente señalizado.
Vallas de limitación y protección

Tendrán como mínimo 90 cm. de altura, estando construidas a base de tubos metálicos.
Dispondrán de patas para mantener su verticalidad.

Topes de desplazamiento de vehículos
Se podrán realizar con un par de tablones embridados, fijados al terreno por medio de redondos hincados al mismo, o de otra forma eficaz.

Medios auxiliares de topografía
Estos medios tales como cintas, jalones, miras etc. serán dieléctricos, dado el riesgo de electrocución por las líneas eléctricas.

Riegos de viales
Las pistas para vehículos se regarán convenientemente para evitar el levantamiento del polvo.

3.2.3.- Normas de actuación de Encargados y Mandos

En dependencia directa del jefe de obra y de jefes de producción deberán:

- Hacer cumplir todas las normas y medidas de seguridad establecidas para cada uno de los tajos.
- Hacer que todos los trabajadores a sus órdenes utilicen los elementos de seguridad que tengan asignados.
- Hacer que esta utilización sea correcta.
- No permitir que se cometan imprudencias, tanto por exceso de confianza como por negligencia o ignorancia.
- Hacer que las zonas de trabajo estén despejadas y ordenadas, sin obstáculos para el normal desarrollo del trabajo.
- Designar las personas idóneas para que dirijan las maniobras de grúas y vehículos.
- Disponer las medidas de seguridad que cada trabajo requiera, incluso la señalización necesaria.
- Parar el tajo en caso de observar riesgo de accidente inminente.

3.2.4.- Normas de actuación del personal trabajado

- Todos los trabajadores deberán ir provistos de la ropa de trabajo, caso y demás prendas de protección que su puesto de trabajo requiera.
- La no utilización de estos equipos será falta grave.
- Acceder al punto de trabajo por los itinerarios establecidos.
- No utilizar las grúas como medio de acceso, ni las máquinas como medio de transporte.
- No situarse en el radio de acción de las máquinas en movimiento.
- No permanecer debajo de cargas suspendidas.
- No manipular en cuadro o líneas eléctricas. En caso de avería deberán avisar al encargado o personal de mantenimiento correspondiente.
- Cumplir las instrucciones que reciban de los encargados, capataces y vigilantes de seguridad.
- No consumir bebidas alcohólicas ni drogas durante las horas de trabajo.

3.3.- SERVICIOS DE PREVENCIÓN

3.3.1.- SERVICIO TÉCNICO DE SEGURIDAD Y SALUD

El Jefe de Obra será el máximo responsable, por parte de la Empresa en materia de Seguridad y prevención de riesgos que pueden presentarse durante la ejecución de los trabajos, en estrecha colaboración con el Coordinador designado por la Propiedad.

3.3.2.- SERVICIO MEDICO
La Empresa adjudicataria dispondrá de un Servicio Médico propio o concertado.

3.4.- DELEGADO DE PREVENCIÓN Y COMITÉ DE SEGURIDAD Y SALUD

Al amparo de lo establecido en la Ley 31/1995 en su Art. 35 y 38 de la Ley de Riesgos Laborales la Empresa y del Real Decreto 604/2006, según su tamaño, contará con un Delegado de Prevención e igualmente con un Comité de Seguridad y Salud, además se pondrán los Recursos preventivos necesarios en la obra.

3.5.- INSTALACIONES MÉDICAS
Los botiquines se instalarán en la obra en la caseta y vehículos y se revisarán mensualmente y se repondrá inmediatamente el material consumido.

3.6.- INSTALACIONES DE HIGIENE Y BIENESTAR
La Empresa adjudicataria dispondrá o contratará los servicios e instalaciones necesarios.

Santibañez de Tera, Enero de 2021
Por C2R CONSULTORA, S.L.

Fdo: Carlos Andrés García
Ingeniero de Caminos Coleg.: 24.841

ANEJO 7. JUSTIFICACIÓN DE PRECIOS

1. INTRODUCCIÓN

Se redacta el presente Anejo, con objeto de justificar el importe de los precios que figuran en el Cuadro de Precios nº1, y que son los que han servido de base para el cálculo y determinación del presupuesto de la obra, para ello se parte de los elementos que forman la unidad, dividiendo el estudio en los siguientes conceptos:

a) Coste horario de la mano de obra por categorías.
b) Coste horario de los equipos de maquinaria empleados.
c) Coste de los materiales a pie de obra.
d) Costes indirectos.

Con estos valores y teniendo en cuenta los rendimientos correspondientes, de acuerdo con las características de cada unidad de obra, se determinan los precios de las unidades para su aplicación en el presente proyecto.

2. COSTE DE LA MANO DE OBRA

Los costes horarios de las categorías profesionales, correspondientes a la mano de obra directa que interviene en los equipos de personal que ejecuta las unidades de obra, se han evaluado teniendo en cuenta las disposiciones oficiales vigentes al efecto. Se ha partido de las bases determinadas por el Vigente Convenio Colectivo de Construcción, Obras Públicas y Derivados del Cemento de la provincia de Zamora y se han utilizado las tablas salariales del año 2020.

Se ha tenido también en cuenta la Orden de 21 de mayo de 1979, por la que se modifica parcialmente la de 14 de marzo de 1969, sobre Normas Complementarias del Reglamento General, en la cual se indica que los costes horarios de las distintas categorías laborales se obtendrán mediante la aplicación de expresiones del tipo:

$$C = 1{,}40 \times A + B$$

En la que:

C =Coste horario para la empresa, en €/hora.
A =Retribución total del trabajador, de carácter salarial exclusivamente, en €/hora.
B =Retribución total del trabajador, de carácter no salarial, por tratarse de indemnización de los gastos que ha de realizar como consecuencia de la actividad laboral, gastos de transporte, plus de distancia, ropa de trabajo, desgaste de herramientas, etc… en €/hora.

Las retribuciones de carácter salarial y el Plus extrasalarial se especifican en las tablas de retribuciones que figuran en el convenio, para cada categoría laboral. El resto de las percepciones de carácter no salarial, se han calculado de acuerdo con el convenio, para cada concepto.

En el cuadro que aparece en el Apéndice I del presente anejo, se incluyen los valores de A, B y C para cada categoría profesional, obtenidos aplicando los siguientes criterios:

A) Conceptos Salariales

- Salario base: Obtenido a partir de las cantidades establecidas para cada categoría profesional en la Tabla Salarial anexa al convenio, devengadas durante 335 días al año.
- Antigüedad consolidada:Se ha considerado como personal fijo de plantilla al de las categorías profesionales incluidas entre los niveles II y VII, y personal eventual al de las categorías inferiores.
  Se ha estimado una antigüedad media, para el personal fijo de plantilla, de nueve años, a la que corresponde un plus de antigüedad de dos bienios mas un quinquenio, equivalentes a un 17% sobre el salario base.
- Plus de asistencia: La cuantía, establecida en cómputo anual y para cada nivel, viene fijada en la Tabla Salarial anexa al convenio.
- Plus de peligrosidad : La cantidad establecida corresponde a un incremento del 10% sobre el salario base más plus de asistencia, por la realización de labores que resulten excepcionalmente penosas, tóxicas o peligrosas (suponiendo que estas funciones se efectuarán durante la mitad de la jornada o en menos tiempo).
- Vacaciones: El importe correspondiente al período de vacaciones consiste en las cantidades fijadas para cada categoría profesional, en la Tabla Salarial anexa al convenio.
- Gratificaciones extraordinarias: La cuantía de las pagas extraordinarias de junio y diciembre se obtiene de la Tabla Salarial anexa al convenio.

B) Conceptos no salariales

- Plus extrasalarial : Para suplir los gastos originados por el transporte (hasta 4 kilómetros de distancia), y la limpieza de la ropa de trabajo, se establece un plus único extrasalarial, cuya cuantía, en cómputo anual y para cada nivel, es la fijada en la Tabla Salarial anexa.
- Plus de distancia: Se ha estimado que los trabajadores realizan una media de 15 Km desde su residencia habitual para acudir a sus puestos de trabajo. Por lo tanto percibirán en concepto de plus de distancia el importe de 0,21 €/kilómetro, descontando dos de ida y dos de vuelta.
- Plus de desgaste de herramientas: Se establece, exclusivamente para los oficiales, en la cuantía de 0,81 € por día efectivamente trabajado (considerando 219 días de trabajo efectivo).
- Dietas): Se abonará dieta completa para el personal fijo desplazado y media dieta para el personal eventual, devengándose por día efectivo trabajado.
- Indemnización por cese: Se establece una indemnización por cese del personal eventual, del 4,5% calculada sobre los conceptos salariales de tablas del convenio.
  - Seguro de vida y accidentes: Para el caso de indemnizaciones por accidente de trabajo o

enfermedad profesional, las empresas vendrán obligadas a suscribir una póliza de seguro. Se han realizado consultas a diferentes compañías aseguradoras para calcular la prima anual que cubra las cantidades señaladas en el convenio.

Aplicando a todos los conceptos mencionados anteriormente la expresión:

$$C = 1{,}40 \times A + B$$

se obtiene el coste total que supone para la empresa cada una de las categorías profesionales.

Según el ell Convenio, la jornada anual de trabajo será de 1.746 horas de trabajo efectivo. Para la corrección de las horas de la jornada anual, se estima que un 5% de las mismas se pierden en concepto de absentismo laboral, formación, inclemencias del tiempo… quedando reducida la jornada a un total de 1.659 horas.

Por tanto, aplicando la expresión:

$$C_h = C/1.659$$

Se obtiene el valor de C_h = Coste horario de la mano de obra.

En el apéndice I del presente anejo, se incluye el cuadro justificativo de los costes de Mano de Obra, calculados según el procedimiento expuesto anteriormente.

3. COSTE DE LA MAQUINARIA

Para el cálculo del coste horario de la maquinaria, se ha adoptado el "Manual de costes de maquinaria" de Seopan-Atemcop, editado en Madrid en enero de 2000.

Este manual mantiene los criterios generales del MÉTODO DE CÁLCULO PARA LA OBTENCIÓN DEL COSTE DE MAQUINARIA EN OBRAS DE CARRETERAS, editado por primera vez en 1964 por la Dirección General de Carreteras del Ministerio de Obras Públicas, en el que se expone la sistemática adoptada para el cálculo de los costes, así como su estructura.

El objeto de este método de cálculo se centra en la valoración del coste directo de los equipos a emplear en la ejecución de las unidades de obra.

Este coste directo es la suma de:

- Coste intrínseco, relacionado directamente con el valor del equipo.
- Coste complementario, independiente del valor del equipo y relacionado con los costes de personal y consumos.

El coste intrínseco, se considera proporcional al valor de la maquinaria y está formado por:

- Interés del capital invertido en la maquinaria (im)
- Seguros y otros gastos fijos (s)
- Reposición del capital invertido (Ad)
- Reparaciones generales y conservación (M + C)

Para la estimación del coste intrínseco se utilizan unos coeficientes que indican el % del valor de reposición de la máquina que representa cada uno de ellos. Estos coeficientes son:

- Coeficiente del coste intrínseco por día de disposición: cd, que se compone de dos sumandos:
  - Coeficiente de costes de intereses y seguros.
  - Coeficiente de reposición de capital por día de disposición
- Coeficiente de coste intrínseco por hora de funcionamiento: ch, que se compone de:
  - Coeficiente de reposición de capital por hora de funcionamiento.
  - Coeficiente de coste de reparaciones y conservación por hora de funcionamiento.

Con ayuda de estos coeficientes se calcula el coste intrínseco de una máquina para un período de D días de disposición, en los cuales ha funcionado H horas.

El coste complementario, no depende del valor de la máquina, aunque depende de otras características de la misma, y estará constituido por:

- La mano de obra, necesaria para el manejo y conservación de la maquinaria (según el convenio vigente)
- El consumo, tanto principal como secundario, imprescindible para el funcionamiento de los equipos.

Con respecto a la mano de obra, normalmente se considerará un maquinista, con la colaboración de algún ayudante o peón.

Con relación a los consumos, estos pueden clasificarse en dos tipos:

- <u>Principales</u>: gasóleo, gasolina y energía eléctrica, que variarán fundamentalmente con las características del trabajo y estado de la maquinaria.

Supuestas unas condiciones normales de la maquina y del trabajo a ejecutar, se puede considerar, como promedio, que los consumos principales sean:

- Gasóleo……..0,15 a 0,20 litros consumidos en 1 hora por Kw instalado.
- Gasolina……0,30 a 0,40 litros consumidos en 1 hora por Kw instalado.
- Energía eléctrica…0,60 a 0,70 Kwh por Kw instalado.

Los precios establecidos para los carburantes son los existentes en el mercado, en la fecha de redacción del proyecto (sin IVA).

- <u>Secundarios</u>: Se estimarán como un porcentaje sobre el coste de los consumos principales, estando constituidos por materiales de lubricación y accesorios para los mismos fines.

Los porcentajes considerados sobre el coste de los consumos principales serán:

- Para máquinas con motor de gasóleo 20%
- Para máquinas con motor de gasolina 10%
- Para accionamiento por energía eléctrica 5%

4. COSTE DE LOS MATERIALES A PIE DE OBRA

Para la determinación del coste de los materiales a emplear en la ejecución de las obras que componen el presente proyecto, se ha consultado con los principales proveedores, tanto de la zona como nacionales, así como las distintas bases de precios de uso habitual.

Se considera la necesidad de adquirir en canteras externas todos los áridos a emplear en la fabricación de hormigones o mezclas bituminosas.

5. COSTES INDIRECTOS

Para la determinación de los costes indirectos se aplica lo prescrito en el artículo 130 del Reglamento General de la Ley de Contratos de las Administraciones Públicas, y en los artículos 9 a 13 de la Orden de 12 de junio de 1968.

En la mencionada orden se indica, que serán "costes indirectos aquellos gastos que no son imputables directamente a unidades concretas, sino al conjunto de la obra".

El artículo 3º de esta orden define el coeficiente K como el porcentaje correspondiente a "costes indirectos".

Este valor de K está compuesto por dos sumandos:

$$K = K_1 + K_2 = 6\%$$

Siendo:

K_1: porcentaje que resulta de la relación entre la valoración de los costes indirectos y el importe de los costes directos de la obra.

K_1= (valoración de costes indirectos/ importe de los costes directos de la obra)x 100

K_2: porcentaje correspondiente a imprevistos.

K2= 1% por tratarse de obra terrestre

PRECIOS DESCOMPUESTOS

PRECIOS DESCOMPUESTOS

Nº		Descripción de las unidades de obra	Rend	Precio	Total
1	m3	Excavación en zanja en terreno de tránsito, incluso carga y trasporte del material sobrante"			
	h.	Capataz	0,020	15,67	0,31
	h.	Peón ordinario	0,020	14,50	0,29
	Hr	Retroexcavadora:1 m3 y 100c.v	0,080	28,44	2,28
	Hr	Camión 10 Tm	0,060	24,34	1,46
		Mano de Obra			0,60
		Resto de obra			3,74
		C.directos			4,34
		C.indirectos			0,26
		Precio Total			4,60 €
2	m3	Relleno y apisonado de zanjas con material procedente de prestamos con un grado de compactación del 95 % del Proctor Modificado"			
	h.	Capataz	0,020	15,67	0,31
	h.	Peón ordinario	0,020	14,50	0,29
	m3	Suelo Seleccionado	1,000	1,87	1,87
	Hr	Retroexcavadora:1 m3 y 100c.v	0,005	28,44	0,14
	Hr	Rodillo o rana vibrante	0,050	12,15	0,61
	Hr	Camión 10 Tm	0,050	24,34	1,22
		Mano de Obra			0,60
		Resto de obra			3,84
		C.directos			4,44
		C.indirectos			0,27
		Precio Total			4,71 €
3	m2	Demolición de pavimento de hormigón en masa de espesor <=.20 m. incluso transporte del material a vertedero"			
	h.	Oficial segunda	0,020	15,40	0,31
	h.	Peón ordinario	0,020	14,50	0,29
	h	Retroexcavadora con matillo	0,020	30,65	0,61
	Hr	Pala cargadora 1 M3 y 100CVM	0,020	31,11	0,62
	Hr	Camión 5 Tm	0,020	27,17	0,54
		Mano de Obra			0,60
		Resto de obra			1,77
		C.directos			2,37
		C.indirectos			0,14
		Precio Total			2,51 €
4	ml	Tubería de polietileno alta densidad PE100 de 75 mm de diámetro nominal y una presión de trabajo de 10 kg/cm2, colocada en zanja sobre cama de arena de 15 cm de espesor, i/p.p. de elementos de unión y medios auxiliares, sin incluir la excavación ni el relleno posterior de la zanja, colocada s/NTE-IFA-13.			
	h.	Oficial primera	0,025	15,65	0,39
	h.	Ayudante	0,050	15,12	0,76
	h.	Peón ordinario	0,050	14,50	0,73
	ml	Tub.PE 100./10Atm/D=75mm	1,000	5,50	5,50
	ud	Cono reducción d-d1 =90-75	0,020	8,64	0,17
	ud	Pieza en T, Diámetro>75 mm	0,010	23,46	0,23
	Tm	Arena lavada	0,157	3,88	0,61
		Mano de Obra			1,88
		Resto de obra			6,51
		C.directos			8,39
		C.indirectos			0,50
		Precio Total			8,89 €

PRECIOS DESCOMPUESTOS

Nº		Descripción de las unidades de obra	Rend	Precio	Total
5	m	Tubería de polietileno alta densidad PE100 de 110 mm de diámetro nominal y una presión de trabajo de 10 kg/cm2, colocada en zanja sobre cama de arena de 15 cm de espesor, i/p.p. de elementos de unión y medios auxiliares, sin incluir la excavación ni el relleno posterior de la zanja, colocada s/NTE-IFA-13.			
	h.	Oficial primera	0,025	15,65	0,39
	h.	Ayudante	0,050	15,12	0,76
	h.	Peón ordinario	0,050	14,50	0,73
	ud	Cono reducción d-d1 =90-75	0,020	8,64	0,17
	ud	Pieza en T, Diámetro>75 mm	0,010	23,46	0,23
	Tm	Arena lavada	0,157	3,88	0,61
	m	Tub.PE 100./10Atm/D=110mm	1,000	7,50	7,50
			Mano de Obra		1,88
			Resto de obra		8,51
			C.directos		10,39
			C.indirectos		0,62
			Precio Total		11,01 €
6	m3	Hormigón del tipo HNE-20/P/20. colocado en losas de pavimento, incluso encofrado, fratasado, junta de dilatación formada por una tela asfaltica de 3 mm de espesor y vibrado.			
	h.	Oficial primera	0,400	15,65	6,26
	h.	Peón ordinario	0,400	14,50	5,80
	m3	Hormigón HNE-20/P/20/I central	1,000	71,00	71,00
	Hr	Vibrador de aguja	0,010	5,71	0,06
			Mano de Obra		12,06
			Maquinaria		0,06
			Material		71,00
			C.directos		69,12
			C.indirectos		4,15
			Precio Total		73,27 €
7	ud	Válvula de compuerta de fundición de 75 mm de diámetro interior, cierre elástico, colocada en tubería de abastecimiento de agua, i/juntas y accesorios, completamente instalada.			
	h.	Oficial primera	0,750	15,65	11,74
	h.	Oficial segunda	0,750	15,40	11,55
	ud	Vál.compuerta cie.elást. D=75mm	1,000	115,00	115,00
			Mano de Obra		23,29
			Material		115,00
			C.directos		138,29
			C.indirectos		8,30
			Precio Total		146,59 €
8	ud	Conexión a las redes existentes, incluso bridas, y pp. de tuberia y de piezas especiales, totalmente conexionada y probada.			
	h.	Oficial primera	2,000	15,65	31,30
	h.	Ayudante	2,000	15,12	30,24
	ml	Tub.PE 100.6Atm/D=90mm	2,000	4,30	8,60
	ud	Cono reducción d-d1 =90-75	0,020	8,64	0,17
	ud	Pieza en T, Diámetro>75 mm	0,010	23,46	0,23
	ud	Bridas de conexión	2,000	7,45	14,90
	Tm	Arena lavada	0,157	3,88	0,61
	%	Material auxiliar (s/#O,#M)	0,060	86,05	5,16
			Mano de Obra		61,54
			Material		24,51
			Medio auxiliar		5,16
			C.directos		91,21
			C.indirectos		5,47
			Precio Total		96,68 €

Nº	Descripción de las unidades de obra	Rend	Precio	Total

9 ud Acometida domiciliaria de abastecimiento con tuberia de PE Ø3/4", desde red hasta fachada, incluso arqueta con tapa metálica en acera y llave compuerta, totalmente terminada.

h.	Oficial primera	0,500	15,65	7,83
h.	Ayudante	0,500	15,12	7,56
h.	Peón ordinario	0,500	14,50	7,25
ml	Tuberia de PE 3/4"	3,000	1,70	5,10
Tm	Arena lavada	0,090	3,88	0,35
ud	Llave compuerta de esfera 3/4"	1,000	18,87	18,87
ud	Arquerta 50x40cm, con tapa metálica	1,000	32,45	32,45
m3	Hormigón HNE-20/P/20/I central	0,300	71,00	21,30
Hr	Retroexcavadora:1 m3 y 100c.v	0,050	34,45	1,72
Hr	Camión 10 Tm	0,050	41,77	2,09
%	Maquinaria auxiliar (s/t)	0,030	104,52	3,14
	Mano de Obra			22,64
	Maquinaria			3,81
	Material			78,07
	Medio auxiliar			3,14
	C.directos			107,66
	C.indirectos			6,46
	Precio Total			114,12 €

10 ud Arqueta para alojamiento de válvulas en conducciones de agua, de 110x110x150 cm. interior, construida con fábrica de ladrillo macizo tosco de 1 pie de espesor, recibido con mortero de cemento, colocado sobre solera de hormigón en masa HNE-20/P/20, enfoscada y bruñida por el interior con mortero de cemento, y con tapa de fundición, terminada y con p.p. de medios auxiliares, sin incluir la excavación, ni el relleno perimetral posterior.

h.	Oficial primera	4,000	15,65	62,60
h.	Peón ordinario	4,000	14,50	58,00
ud	Ladrillo perfora. tosco 25x12x7	222,000	0,12	26,64
m3	Mortero preparado en central (M-100)	0,181	47,18	8,54
m3	Mortero 1/6 de central (M-40)	0,178	44,17	7,86
m3	Hormigón HNE-20/P/20/I central	0,200	71,00	14,20
ud	Rgtro.fundic.calzada traf.medio	1,000	38,00	38,00
	Mano de Obra			120,60
	Material			95,24
	C.directos			213,04
	C.indirectos			12,78
	Precio Total			225,82 €

11 ud Suministro e instalación de boca de riego- incendios tipo Madrid o similar, ambos de fundición, equipado con una toma D=40 mm., tapón y llave de cierre y regulación, i/conexión directa a la red de distribución con tubo de PEØ40 mm.

h.	Cuadrilla A	1,000	29,30	29,30
ud	Boca de riego D=40mm	1,000	120,05	120,05
ud	Codo i/juntas D=40mm	1,000	5,00	5,00
m.	Tubería PE D=40mm	2,000	5,50	11,00
Hr	Retroexc con martillo	0,500	39,07	19,54
ud	Pequeño material	5,000	0,61	3,05
	Mano de Obra			29,30
	Maquinaria			19,54
	Material			139,10
	C.directos			187,94
	C.indirectos			11,28
	Precio Total			199,22 €

PRECIOS DESCOMPUESTOS

Nº		Descripción de las unidades de obra	Rend	Precio	Total
12	ml	Serrado mecánico por via húmeda de pavimento de hormigón en laterales de zanjas, con una profundidad media de 7 cm.			
	h.	Capataz	0,070	15,67	1,10
	h.	Peón ordinario	0,030	14,50	0,44
	Hr	Maquina serradora con disco	0,020	20,36	0,41
			Mano de Obra		1,54
			Maquinaria		0,41
			C.directos		1,95
			C.indirectos		0,12
			Precio Total		2,07 €
13	ud	Partida alzada para conexiones e imprevistos, a justificar.			
			C.directos		844,16
			C.indirectos		50,65
			Precio Total		894,81 €

ANEJO 8. GESTIÓN DE RESIDUOS

1. INTRODUCCIÓN

El presente anjeo de Gestión de Residuos de Construcción y Demolición se redacta en base al presente proyecto, según el art. 4, apdo. 1º a) del Real Decreto 105/2008 de 1 de febrero, por el que se regula la producción y gestión de los residuos de construcción y demolición, y la Ley de 22/2011, de 28 de Julio, de Residuos y Suelos Contaminados.

Para ello se procederá a identificar todos los residuos generados de construcción y demolición y clasificados según la lista europea de residuos de la Orden M.A.M. 304/2002, publicada en el BOE de 19 de febrero de 2002.

Posteriormente se determinará la gestión particularizada más idónea para cada tipo de residuo generado mediante operaciones de eliminación o valoración según los casos, de acuerdo a la citada Orden M.M.A. Finalmente se procederá a la cuantificación y valoración de la gestión de los mencionados residuos.

De acuerdo con el RD 105/2008, se presenta el presente anejo de Gestión de Residuos de Construcción y Demolición, conforme a lo dispuesto en el art. 4, con el siguiente contenido:

- Identificación de los residuos que se van a generar. (según Orden MAM/304/2002)
- Medidas para la prevención de generación de residuos en obra.
- Operaciones de reutilización, valorización y eliminación de residuos
- Medidas contempladas para la separación de los residuos
- Planos de instalaciones previstas para el almacenaje, manejo, separación, etc...
- Pliego de prescripciones técnicas para la gestión.
- Valoración del coste previsto para la correcta gestión de los RCDs, que formará parte del presupuesto del proyecto.

1.1. Normativa comunitaria

- Directiva 2008/98/CE del Parlamento Europeo y del Consejo de 19 de noviembre de 2008 sobre los residuos y por la que se derogan determinadas Directivas.
- Directiva 2006/12/CE del Parlamento Europeo y del Consejo relativa a los residuos.
- Directiva 99/31/CE relativa al vertido de residuos.
- Directiva 94/62/CE del Parlamento Europeo y del Consejo relativa a los envases y residuos de envases y directivas 2004/12/CE y 2005/20/CE que la modifican.
- Directivas 91/689/CEE y 94/904/CE del Parlamento Europeo y del Consejo sobre residuos peligrosos y directiva 94/31/CEE que los modifica.
- Directiva 75/442/CEE del Parlamento Europeo y del Consejo relativa a los residuos y directivas 91/156/CEE y 94/31/CE que la modifican.

1.2. Normativa nacional

-Ley de 22/2011, de 28 de Julio, de Residuos y Suelos Contaminados.
- R.D. 105/2008 por el que se regula la producción y gestión de los residuos de construcción y demolición.
- REAL DECRETO 679/2006, de 2 de junio, por el que se regula la gestión de los aceites industriales usados. Los artículos 3.4 y 5.5 han sido derogados por el Real Decreto 106/2008, sobre pilas y acumuladores y la gestión ambiental de sus residuos.
- R.D. 679/2006 por el que se regula la gestión de los aceites industriales usados.
- Ley 16/2002, de 1 de julio, de prevención y control integrados de la contaminación y reglamentos posteriores que la desarrollan.
- Orden 304/2002 del Ministerio de Medio Ambiente, por la que se publican las operaciones de valorización y eliminación de residuos y la lista europea de residuos, y corrección de errores publicada en B.O.E. del 12/03/2002.
- R.D. 1481/2001 por el que se regula la eliminación de residuos mediante depósito en vertedero.
- Ley 10/1998 de Residuos (BOE núm. 96, de 22 de abril) y ley 62/2003 que la modifica.
- Ley 11/1997, de 24 de abril, de Envases y Residuos de Envases y R.D. 782/98 y 252/2006 que la desarrollan y modifican.
- R.D. 363/1995 de aprobación del Reglamento sobre notificación de sustancias nuevas y clasificación, envasado y etiquetado de sustancias peligrosas.
- Ley 20/1986 básica de residuos tóxicos y peligrosos y R.D. 952/1997 y 833/1998 que la desarrollan.
- Ley 26/2007, de 23 de octubre, Responsabilidad Medioambiental.
- Real Decreto 2090/2008, de 22 de diciembre, por el que se aprueba el Reglamento de desarrollo parcial de la Ley 26/2007, de 23 de octubre de Responsabilidad Medioambiental.
- Plan Nacional Integrado de Residuos 2.005-2.017 y Plan Nacional de Residuos de Construcción y Demolición 2001-2006.
- Toda aquella normativa de Prevención y Seguridad y Salud que resulte de aplicación debido a la abricación, distribución o utilización de residuos peligrosos o sus derivados.

1.3. Normativa autonómica

-Decreto 54/2008, de 17 de julio, por el que se aprueba el Plan Regional de Ámbito Sectorial de Residuos de Construcción y Demolición de Castilla y León.

2. IDENTIFICACIÓN DE LOS RESIDUOS GENERADOS

A este efecto el Decreto 54/2008, de 17 de julio, por el que se aprueba el Plan Regional de Ámbito Sectorial de Residuos de Construcción y Demolición (RCDs) de Castilla y León, clasifica atendiendo a la composición con carácter general en dos tipos:

RCDs de Nivel I.- Tierras limpias y materiales pétreos.

Tierras y materiales pétreos generados por el desarrollo de las grandes obras de infraestructura y proyectos de edificación.

Los materiales pertenecientes al Nivel I, dentro de las obras consideradas, habitualmente son tierras limpias que proceden de los excedentes de excavación de movimientos de tierras y materiales pétreos como arena, grava y otros áridos, hormigón, piedra, ladrillos, azulejos y otros materiales cerámicos.

RCDs de Nivel II.- Escombros.

Se incluyen los residuos generados principalmente en las actividades propias del sector de la construcción, de la demolición, de la reparación domiciliaria y de la implantación de servicios.

Los materiales del Nivel II, al proceder de obras de tipo mayor y menor, conforman una mezcla de materiales pétreos, y otros entre los que habitualmente figuran madera, vidrio, plástico, metales, yeso, papel u asimilables a urbanos, etc…

Sea cual sea el origen del residuo, entre sus constituyentes puede aparecer residuos calificados como peligrosos en aplicación de la Orden

Los residuos generados serán tan solo los marcados a continuación de la Lista Europea establecida en la Orden MAM/304/2002. No se consideraran incluidos en el computo general los materiales que no superen 1m³ de aporte y no sean considerados peligrosos y requieran por tanto un tratamiento especial.

-17 01 01 Hormigón
-17 02 03 Plástico
-17 04 Metales (incluidas sus aleaciones)
-17 03 02 Mezclas bituminosas distintas de las especificadas en el código 17 03 01.

3. ESTIMACIÓN DE LA CANTIDAD DE CADA TIPO DE RESIDUO QUE SE GENERARÁ EN LA OBRA

La estimación se realizará en función de las mediciones de proyecto recogidas en el presupuesto. En otros casos se manejan parámetros estimativos estadísticos o porcentuales.

Estas mediciones junto con la geometría de los elementos a demoler y la densidad de los materiales establecen las cantidades recogidas en el punto "9. Coste total de la gestión de residuos generados" del presente anejo.

4. MEDIDAS DE SEGREGACIÓN "IN SITU" PREVISTAS (CLASIFICACIÓN / SELECCIÓN).

En base al artículo 5.5 del Real Decreto 105/2008, los residuos de construcción y demolición deberán separarse en fracciones, cuando, de forma individualizada para cada una de dichas fracciones, la cantidad prevista de generación para el total de la obra supere las siguientes cantidades:

-HORMIGÓN: 80t
-LADRILLOS, TEJAS, CERÁMICOS: 40 t
-METALES: 2t
-MADERA: 1t
-VIDRIO: 1t
-PLÁSTICOS: 0,5 t
-PAPEL Y CARTÓN: 0,5 t

Medidas empleadas (se marcan las casillas según lo aplicado):

	MEDIDAS EMPLEADAS
	Eliminación previa de elementos desmontables y/o peligroso.
	Derribo separativo/ segregación en obra nueva (ej: pétreos, madera, metales, plásticos+cartón+envases, orgánicos, peligroso…). Sólo en caso de superar las fracciones establecidas en el art. 5.5 del RD 105/2008.
X	Derribo integral o recogida de escombros en obra nueva "todo mezclado" y posteriormente tratado en planta.

5. PREVISIÓN DE OPERACIONES DE REUTILIZACIÓN EN LA MISMA OBRA O EN EMPLAZAMIENTOS EXTERNOS

Se marcan las operaciones previstas y el destino previsto inicialmente para los materiales (propia obra o externo).

	OPERACIÓN PREVISTA	DESTINO INICIAL
X	No hay previsión de reutilización en la misma obra o en emplazamientos externos, simplemente serán transportados a vertedero autorizado.	
	Reutilización de tierras procedentes de la excavación.	
	Reutilización de residuos minerales o pétreos en áridos reciclados o en urbanización.	
	Reutilización de materiales cerámicos.	
	Reutilización de materiales no pétreos: madera, vidrio…	
	Reutilización de materiales metálicos	
	Otros (indicar)	

6. PREVISIÓN DE OPERACIONES DE VALORIZACIÓN "IN SITU" DE LOS RESIDUOS GENERADOS

Se marcan las operaciones previstas y el destino previsto inicialmente para los materiales (propia obra o externos):

	OPERACIÓN PREVISTA
X	No hay previsión de reutilización en la misma obra o en emplazamientos externos, simplemente serán transportados a vertedero autorizado.
	Utilización principal como combustible o como otro medio de generar energía.
	Recuperación o regeneración de disolventes.
	Reciclado o recuperación de sustancias que utilizan no disolventes.
	Reciclado o recuperación de metales o compuestos metálicos.
	Reciclado o recuperación de otras materias orgánicas.
	Regeneración de ácidos y bases.
	Tratamiento de suelos, para una mejora ecológica de los mismos.
	Acumulación de residuos para su tratamiento según el Anexo II.B de la comisión 96/350/ce.
	Otros (indicar).

7. PLANOS Y CARACTERÍSTICAS DE LAS INSTALACIONES PREVISTAS

El emplazamiento y organización de las instalaciones previstas para el almacenamiento, manejo y, en su caso, otra operaciones de gestión de los residuos de construcción y demolición en la obra, será establecido por la empresa encargada de la ejecución de la obra atendiendo a su propio proceso constructivo y organizativo y a las características particulares de cada obra, siempre con acuerdo de la dirección facultativa de la obra por este motivo no se incluyen planos referentes a estas instalaciones.

Estas instalaciones si contemplarán las siguientes áreas:

- Acopios y/o contenedores de los distintos RCDs.
- Itinerarios de circulación de máquinas y equipos para acceso a los acopios y contenedores de RCD, en las operaciones de carga y descarga.
- Señalización de seguridad de las zonas destinadas a acopios y contenedores de RCDs.
- Delimitación de espacios y zonas de seguridad de contenedores y acopios de los RCD.
- Radios de acción de máquinas y equipos en las operaciones de carga y descarga de los RCDs.
- Zona de contenedor para lavado de canaletas / cubetas de hormigón.
- Contenedores para residuos urbanos.
- Ubicación de los acopios provisionales de materiales para reciclar como áridos, vidrios, madera o materiales cerámicos.

8. GESTIÓN Y COSTE DE LOS RESIDUOS GENERADOS NO REUTILIZABLES NI VALORABLES "IN SITU"

Se detallan a continuación las operaciones de eliminación o valoración propuestas para cada tipo de residuo generado. El coste se computara a las partidas alzadas contempladas dentro del proyecto, que se abonaran con su justificación correspondiente:

Residuos de la construcción y demolición (incluida la tierra excavada de zonas contaminadas)

17 01 01 Hormigón

-Actuación propuesta:

Eliminación

- Operación propuesta según Orden M.M.A.:

D5: Vertido en lugares especialmente diseñados (por ejemplo, colocación en celdas estancas separadas, vertido en R.C.D., recubiertas y aisladas entre sí y el medio ambiente, etc.).

-Valoración económica en proyecto:

Se incluye una valoración de 15 €/m³ para el vertido de hormigón, en lugares específicos para su eliminación

17 03 02 Mezclas bituminosas distintas de las especificadas en el código 17 03 01.

-Actuación propuesta:

Eliminación

- Operación propuesta según Orden M.M.A.:

D5: Vertido en lugares especialmente diseñados (por ejemplo, colocación en celdas estancas separadas, vertido en R.C.D., recubiertas y aisladas entre sí y el medio ambiente, etc.).

-Valoración económica en proyecto:

Se incluye una valoración de 15 €/m³ para el vertido de hormigón, en lugares específicos para su eliminación

17 02 03 Plástico

-Actuación propuesta*:*
Valoración
- Operación propuesta según Orden M.M.A.:
R5: Reciclado o recuperación de otras materias inorgánicas.

-Valoración económica en proyecto:

Se incluye una valoración de 1 €/kg, para reciclado mediante Gestor Autorizado de los restos de tubería de polietileno, pvc, así como los flejes de los materiales suministrados mediante palés.

17 04 Metales (incluidas sus aleaciones).

-Actuación propuesta:
Valoración
-Operación propuesta según Orden M.M.A.:
R5: Reciclado o recuperación de metales y de compuestos metálicos.
-**Valoración económica en proyecto:**
Se incluye una valoración de 1 €/kg para reciclado mediante Gestor Autorizado.

9. COSTE TOTAL DE LA GESTION DE RESIDUOS GENERADOS

Se incluye a continuación el coste que supondrá la gestión de los residuos de construcción y demolición generados durante la ejecución de las obras.

El coste se computara a las partidas alzadas contempladas dentro del proyecto, que se abonaran con su justificación correspondiente.

Para acreditar que se ha llevado a cabo esta gestión, al finalizar las obras la empresa contratista correspondiente deberá entregar la documentación entregada por el gestor que acredite que este se ha hecho cargo de dichos residuos.

PRESUPUESTO

GESTIÓN DE RESIDUOS		uds	€/ud	Total.€
m3	GESTIÓN DE RESIDUOS DE HORMIGÓN (17.01.01) Transporte y gestión de residuos de hormigón en RCD autorizado	73,20	18,0	1.317,60

TOTAL…….. 1.317.60 €

Total Presupuesto de Ejecución Material 1.317.60 €

DOCUMENTO Nº2: PLANOS

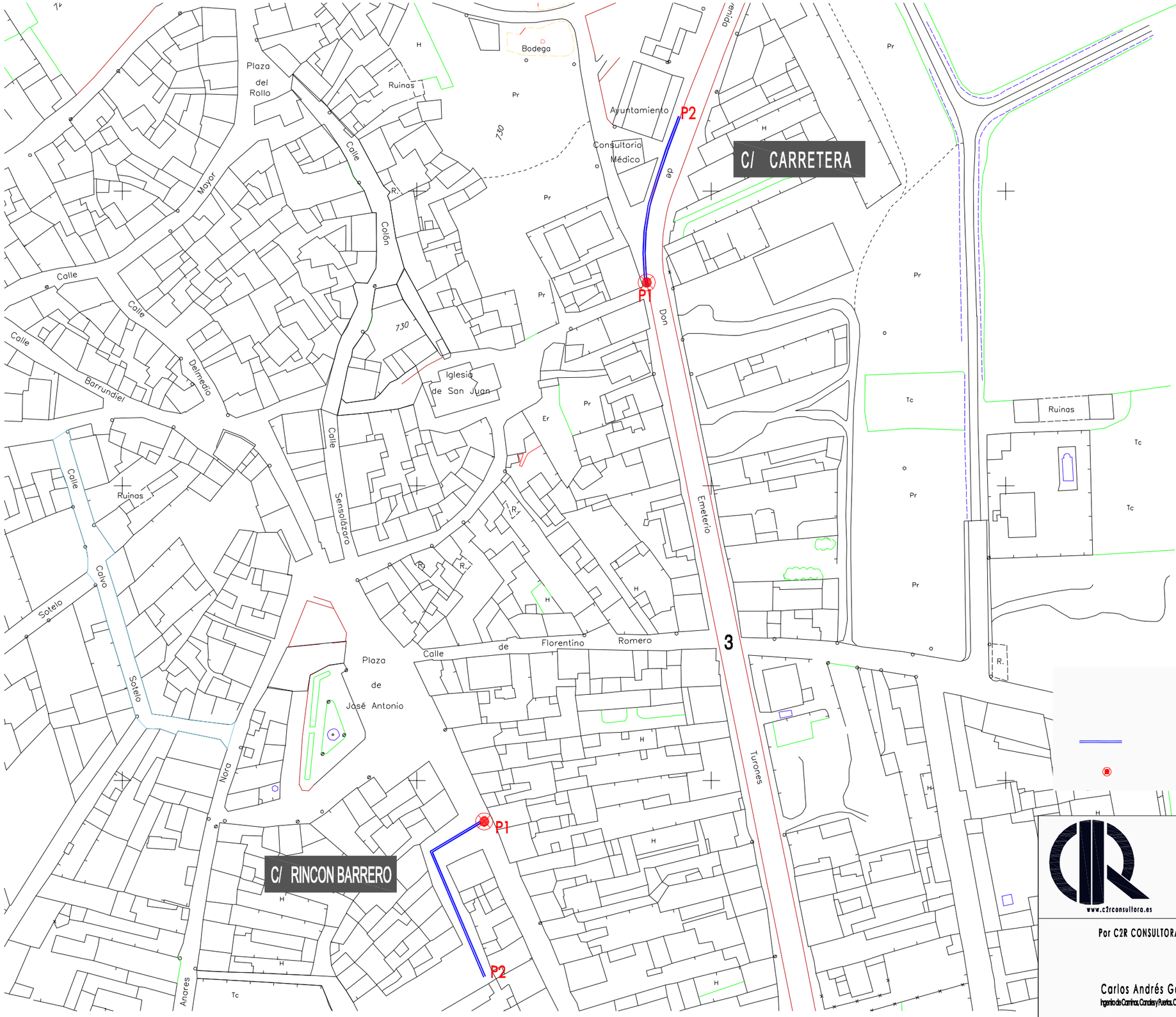
Plaza
del
Rollo
Bodega
Ruinas
Ayuntamiento
Consultorio
Médico
P2
C/ CARRETERA
Calle
Mayor
Colón
Calle
Calle
Calle
Barrundiel
Delmedio
Iglesia
de San Juan
Calle
Sensolázaro
Calle
Calle
Calle

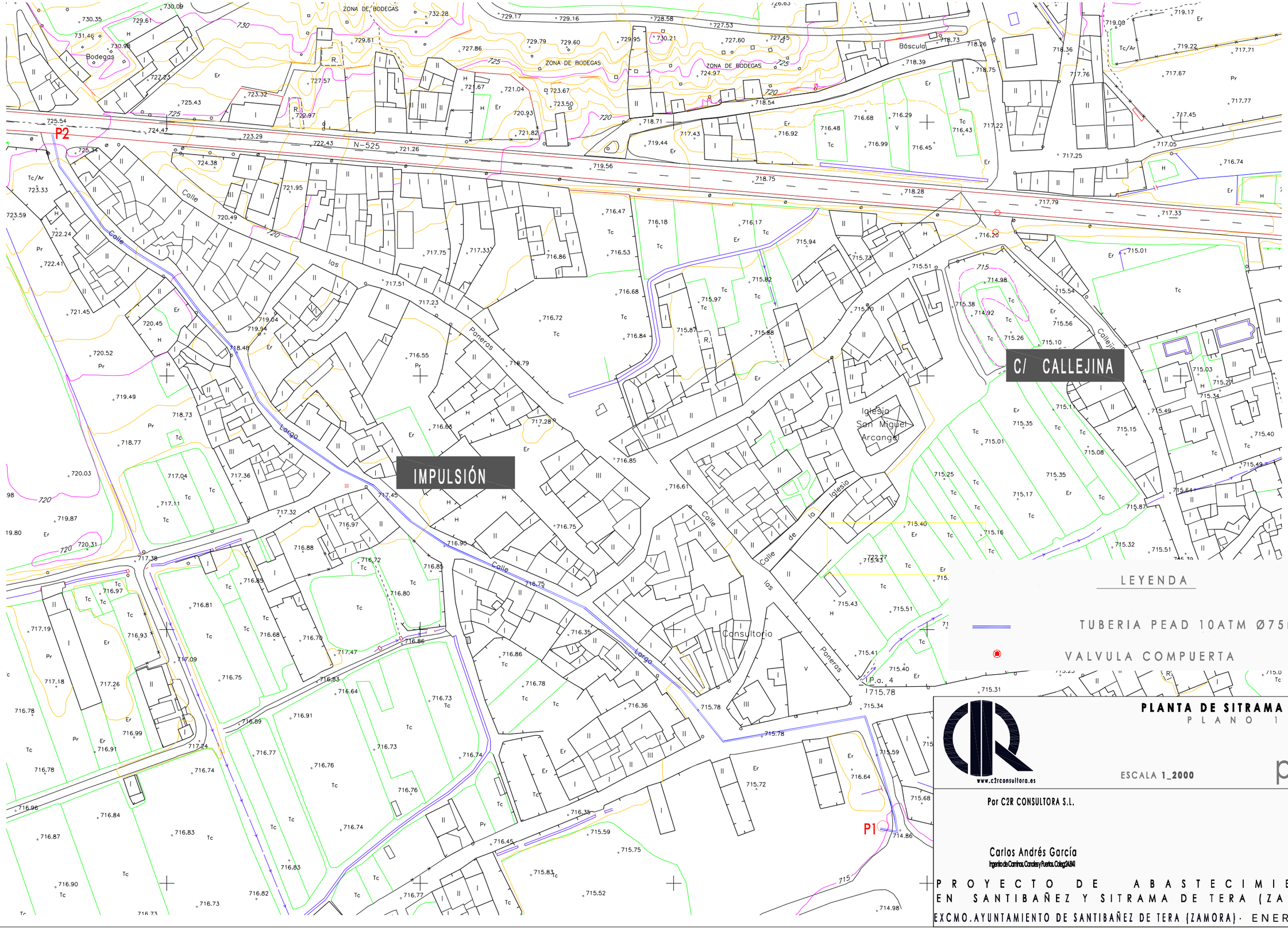
C/ CALLEJINA
IMPULSIÓN
P2
P1
N-525
Calle
Calle
Calle

ARQUETA DE LLAVES

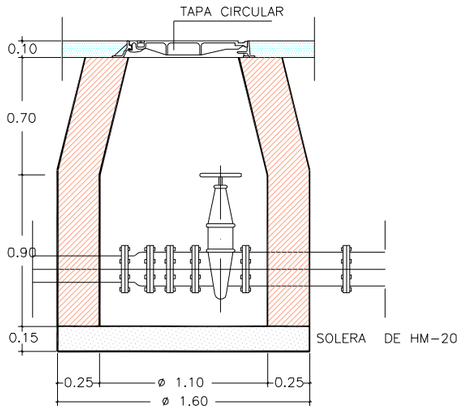

ALZADO-SECCION

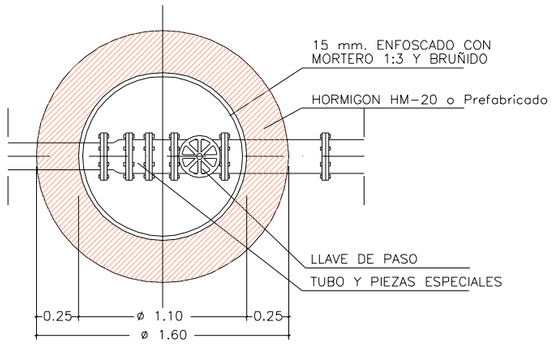

PLANTA SECCION

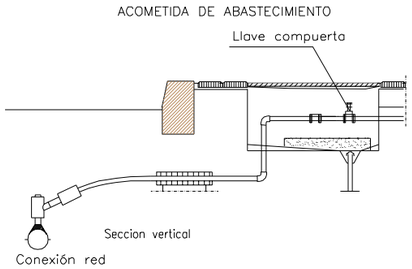

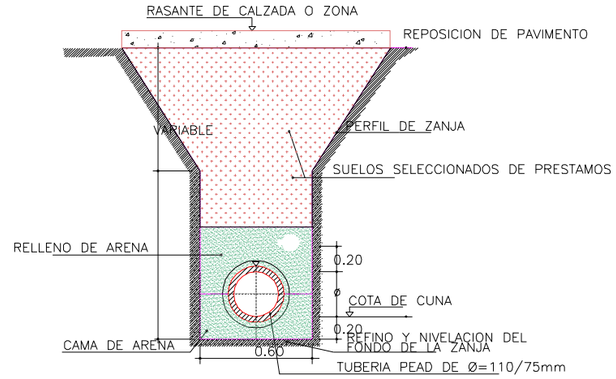

SECCION DE ZANJA TIPO

BOCA DE RIEGO

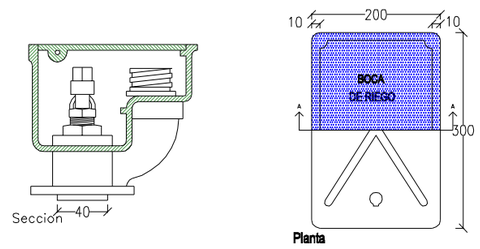

DETALLES VARIOS

PLANO 1 DE 1

www.c2rconsultora.es

ESCALA **VARIAS**

p**03**

Por C2R CONSULTORA S.L.

Carlos Andrés García
Ingeniero de Caminos, Canales y Puertos. Colegiado 24,841

PROYECTO DE ABASTECIMIENTO EN SANTIBAÑEZ Y SITRAMA DE TERA (ZAMORA)

EXCMO.AYUNTAMIENTO DE SANTIBAÑEZ DE TERA (ZAMORA)· ENERO 2021

DOCUMENTO Nº3:
PLIEGO DE PRESCRIPCIONES TÉCNICAS

PLIEGO DE PRESCRIPCIONES TÉCNICAS

ÍNDICE

-PLIEGO DE PRESCRIPCIONES TÉCNICAS GENERALES

-PLIEGO DE PRESCRIPCIONES TÉCNICAS PARTICULARES

1 GENERALIDADES 4

1.1 ALCANCE 4
1.2 ORDENES AL CONTRATISTA 4
1.3 LIBRO DE INCIDENCIAS 4
1.4 PLAZO DE GARANTÍA 4
1.5 PLAZO DE EJECUCION 4
1.6 CONTRADICCIONES, OMISIONES O ERRORES 4
1.7 DEFINICIÓN DE LAS OBRAS A REALIZAR. 4
1.8 REDACCIÓN PROGRAMA DE TRABAJO. 5
1.9 SEGUIMIENTO 5
1.10 CONTROL DEL CONTRATISTA Y CONTROL DE LA DIRECCIÓN 5
1.11 FACILIDAD PARA LA INSPECCIÓN. 5
1.12 ENSAYOS 5
1.13 MATERIALES. 5
1.14 CONSTRUCCIÓN Y CONSERVACIÓN DE ACCESOS 5
1.15 SEÑALIZACIÓN DE OBRAS E INSTALACIONES 6
1.16 LIMPIEZA FINAL DE LAS OBRAS 6
1.17 CONSERVACIÓN DE LAS OBRAS EJECUTADAS 6
1.18 YACIMIENTOS, PRÉSTAMOS Y VERTEDEROS 6
1.19 EJECUCION DE LAS OBRAS NO ESPECIFICADAS EN ESTE PLIEGO 6
1.20 PERMISOS Y LICENCIAS 6
1.21 ABONO DE OBRAS COMPLETAS. 6
1.22 ABONO DE OBRAS INCOMPLETAS. 6
1.23 ABONO DE OTRAS UNIDADES. 6
1.24 MEDICIÓN Y ABONO DE LAS PARTIDAS ALZADAS 7
1.25 OBRAS QUE NO SON DE ABONO 7
1.26 PRECIOS UNITARIOS 7
1.27 GASTOS DE CARÁCTER GENERAL A CARGO DEL ADJUDICATARIO 7
1.28 OBRAS DEFECTUOSAS 7
1.29 PRECIOS CONTRADICTORIOS. 7
1.30 CONCEPTOS INCLUIDOS EN LOS PRECIOS. 7

2 UNIDADES DE OBRA 8

2.1 EXCAVACIÓN EN ZANJAS Y POZOS 8
2.2 RELLENOS LOCALIZADOS 9
2.3 EXCAVACION DE LA EXPLANACION Y PRÉSTAMOS 9
2.4 TERRAPLENES 10
2.5 HORMIGONES. 11
2.6 TUBERÍAS DE ABASTECIMIENTO 13
2.7 TUBERÍAS PARA SANEAMIENTO DE PE CORRUGADO 16
2.8 ARQUETAS Y POZO DE REGISTRO 19
2.9 MEZCLAS BITUMINOSAS EN CALIENTE ..... **¡ERROR! MARCADOR NO DEFINIDO.**
2.10 PIEZAS ESPECIALES Y ACCESORIOS 19
2.11 ABONO DE LAS OBRAS, RELACIÓN VALORADA Y CERTIFICACIÓN 19
2.12 DISPOSICIONES FINALES 19

PLIEGO DE PRESCRIPCIONES TÉCNICAS GENERALES

NORMATIVA DE APLICACIÓN.

Serán de aplicación a las obras del presente proyecto, en todo aquello que no contradiga o modifique el alcance de lo dispuesto explícitamente en el presente pliego, las disposiciones de carácter general vigente para este tipo de obras y en particular las que se relacionan a continuación.

A/ CON CARACTER GENERAL:

- Ley 9/2017, de 8 de noviembre, LEY DE CONTRATOS DEL SECTOR PUBLICO
- LEY DE PREVENCION DE RIESGOS LABORALES, Ley 31/1995 de 8 de Noviembre (B.O.E nº 269 10-11-1995).
- REAL DECRETO 604/2006, de 19 de mayo, por el que se modifican el R.D 39/1997 y el RD 1627/1997, por el que se establecen las disposiciones minimas de seguridad y salud en las obras de construcción.
- LEY 6/2001 dl 8 de mayo de modificación del R.D 1302/1986 de evaluación de impacto ambiental
- LEY 11/2003 de 8 de abril de Prevención Ambiental de Castilla y León
- CTE, Código Técnico de la Edificación
- R.D 105/2008 del 1 de febrero por el que se regula la producción y gestión de los residuos de la construcción y demolición

B/ CON CARACTER PARTICULAR:

- PLIEGO DE CLAUSULAS ADMINISTRATIVAS Y ECONOMICAS PARTICULARES que se establezca para la contratación de estas obras.
- PLIEGO GENERAL DE CONDICIONES PARA LA RECEPCION DE CONGLOMERANTES HIDRAULICOS, RC-08.
- INSTRUCCION DE HORMIGON ESTRUCTURAL (EHE-08), aprobada por Real Decreto 1247/2008 de 18 de Julio (En siguientes referencias EHE-08).
- INSTRUCCION H.A. 61 PARA ESTRUCTURAS DE HORMIGON ARMADO e INSTRUCCION E.M. 62 PARA ESTRUCTURAS METALICAS del Instituto Eduardo Torroja de la Construcción y del Cemento, en aquellos puntos no especificados en el presente Pliego o en las Instrucciones Oficiales.
- R.D 2608/1996 por la que se aprueba el PLIEGO DE PARA LA EJECUCION DE FORJADOS UNIDIRECCIONLES DE HORMIGON ARMADO O PRETENSADO.EF-96
- REGLAMENTO ELECTRONICO DE BAJA TENSION, aprobado por RD 842/2002 del 2 de Agosto.
- Normas UNE y Recomendaciones UNESA que sean de aplicación.
- Normas particulares de IBERDROLA.
- Orden de 28 de Julio de 1.974 por la que se aprueba el PLIEGO DE PRESCRIPCIONES TECNICAS GENERALES para "TUBERIAS DE ABASTECIMIENTO DE AGUA".
- GUIA TECNICA sobre tuberías para el transporte de agua a presión del CEDEX
- R.D 997/2002 del 27 de septiembre por el que se aprueba la Norma de construcción sismo resistente.
- R.D 140/2003 del 7 de febrero por el que se establecen los criterios sanitarios de la calidad del agua para el consumo humano
- ORDEN SCO/1591/2005 del 30 de mayo sobre el Sistema de Información Nacional del agua de consumo
- ORDEN SCO/3719/2005 del 21 de noviembre sobre sustancias para el tratamiento del agua destinada para el consumo humano
- Pliego MOPU 1986. Pliego de prescripciones técnicas generales para TUBERÍAS de saneamiento de poblaciones.
- Guía Técnica sobre redes de saneamiento y drenaje urbano (CEDEX 2007)
- Normas aplicables indicadas en estas ETG

C/ NOTA COMPLEMENTARIA:

- Las leyes, Reglamento y Pliego citados en los cuatro primeros puntos de este Artículo, regirán en tanto no estén en contradicción con las Normas del Pliego de Cláusulas Administrativas Particulares que se dicte para la adjudicación de estas obras.
- LAS RECOMENDACIONES PARA LA FABRICACION, TRANSPORTE Y MONTAJE DE TUBOS DE HORMIGON EN MASA, publicadas en 1.973 por el Instituto Eduardo Torroja de la Construcción y del Cemento (THM-73).
- PLIEGO DE PRESCRIPCONES TECNICAS GENERALES PARA OBRA DE CARRETERAS Y PUENTES, aprobado por Orden Ministerial de 6 de Febrero de 1.976. (En siguientes referencias PG-3).
- El Contratista deberá conocerlo y el Ingeniero Director de las Obras podrá remitirse a él durante la ejecución de las mismas. Así mismo será de obligado cumplimiento toda Legislación que sustituya, modifique o complemente las disposiciones citadas y la nueva Legislación aplicable que se promulgue, siempre que esté vigente con anterioridad a la fecha del contrato.

PLIEGO DE PRESCRIPCIONES TÉCNICAS PARTICULARES

1 GENERALIDADES

1.1 ALCANCE

El presente Pliego de Prescripciones Técnicas particulares será de aplicación a las obras definidas en: PROYECTO DE ABASTECIMIENTO EN SANTIBAÑEZ DE TERA (ZAMORA).

El Ingeniero Director de las obras podrá exigir que no se trabaje si no hay nombrado, aceptado y presente, un Jefe de Obra y Delegado del Contratista, en una misma persona, que tendrá titulación de Ingeniero de Caminos, Canales y Puertos o Ingeniero Técnico de Obras Públicas y un Delegado de Seguridad, siendo la responsabilidad de la demora y sus consecuencias de cuenta del Contratista, en tal caso.

1.2 ORDENES AL CONTRATISTA

Se entiende que la comunicación Dirección de Obra - Contratista, se canaliza entre el Ingeniero Director de la Obras y el Delegado - Jefe de Obra, sin perjuicio de que para simplificación y eficacia, especialmente en casos urgentes o rutinarios, puede haber comunicación entre los respectivos personales, pero será en nombre de aquellos y teniéndoles informados puntualmente, basadas en la buena voluntad y el sentido común y en la forma y materias que aquellas establezcan, de manera que si surgiera algún problema de interpretación o una decisión de mayor importancia, no valdrá sin la ratificación por los indicados Ingeniero Director de las Obras y Delegado.

Se abrirá el "Libro de Ordenes" por el Ingeniero Director y permanecerá custodiado en obra por el Contratista, en lugar seguro y de fácil disponibilidad para su consulta y uso. El Delegado deberá llevarlo consigo al acompañar en cada visita al Ingeniero Director. Se cumplirá, respecto al "Libro de Ordenes", lo dispuesto en el Pliego de Cláusulas Administrativas Generales.

1.3 LIBRO DE INCIDENCIAS

Constarán en él, todas aquellas circunstancias y detalles relativos al desarrollo de las obras que el Ingeniero Director considere oportunos, y entre otros, con carácter diario, los siguientes:

- Condiciones atmosféricas generales.
- Relación de trabajos efectuados, con detalle de su localización dentro de la obra.
- Relación de ensayos efectuados, con resumen de los resultados o relación de los documentos en que estos se recogen.
- Relación de maquinaria en obra con expresión de cual ha sido activa y en que tajo, cual meramente presente, cual averiada y en reparación.
- Cualquier otra circunstancia que pueda influir en la calidad o en el ritmo de ejecución de la obra.

El "Libro de Incidencias" permanecerá custodiado en obra por el Contratista.

Como simplificación, el Ingeniero Director de las Obras podrá disponer que estas incidencias figuren en Partes de Obra Diarios, que custodiarán ordenados como Anejo al "Libro de Incidencias".

1.4 PLAZO DE GARANTÍA

De acuerdo con la legislación vigente, el plazo de garantía a efectos de la conservación de dichas obras, una vez finalizadas y recibidas, será de UN AÑO (1) año a partir del momento de la recepción. Durante dicho periodo la conservación correrá a cargo del contratista.

1.5 PLAZO DE EJECUCION

El plazo de ejecución de las obras e instalaciones contempladas en este Proyecto es de CUATRO (4) MESES.

1.6 CONTRADICCIONES, OMISIONES O ERRORES

Las omisiones en Planos y Pliego de Prescripciones Técnicas o las descripciones erróneas de los detalles de la obra que sean manifiestamente indispensables para llevar a cabo el espíritu o intención expuestos en dichos documentos, o que por su uso o costumbre deben ser realizados, no sólo no eximirán al Contratista de la obligación de ejecutar estos detalles de obra omitidos o incorrectamente descritos, sino que por el contrario deberán ser ejecutados como si hubieran sido completa y correctamente especificados en los planos y Pliego de Prescripciones Técnicas.

Si el Director de Obra encontrase incompatibilidad en la aplicación conjunta de todas las limitaciones técnicas que definen una Unidad, aplicará solamente aquellas limitaciones que, a su juicio, reporten mayor calidad.

1.7 DEFINICIÓN DE LAS OBRAS A REALIZAR.

La renovación de los ramales de abastecimiento, se realizara mediante la ejecución de las unidades de obra siguientes:

- Serrado mecánico por vía húmeda.
- Demolición de pavimento de hormigón en masa e= 20 cm.
- Excavación, carga y transporte en zanja.
- Relleno y apisonado de zanja.
- Colocación de tubería de PE 100, diámetro nominal de 75/110 mm y presión de trabajo de 10 kg/cm2.
- Reposición de pavimento con losas de hormigón HNE-20/P/20/I.
- Suministro y colocación de boca de riego-incendios tipo Madrid o similar.
- Instalación de válvula compuerta de fundición dúctil de PN 16 Atm y diámetro 110/75 mmm.
- Construcción de arqueta para alojamiento de válvulas.
- Reposición de acometida domiciliaria de abastecimiento

1.8 REDACCIÓN PROGRAMA DE TRABAJO.

El programa de trabajo, en general, se desarrollará mediante el método PERT y un diagrama de barras.

Dentro del plazo general de ejecución se preverán los necesarios para la primera etapa de las obras (instalaciones, replanteos, etc.) así como para la última (inspecciones, remates, etc.)

Este programa deberá ser sometido, antes de la iniciación de los trabajos, a la aprobación de la Dirección de Obra, que podrá realizar las observaciones y correcciones que estime pertinentes en orden a conseguir un adecuado desarrollo de las obras.

Una vez aprobado el Programa de Trabajo se considerará, a todos los efectos, como documento básico y contractual.

1.9 SEGUIMIENTO

El programa de trabajo deberá mantenerse en todo momento actualizado, debiendo comprobarse el cumplimiento del mismo, o en caso contrario, analizar las causas de la posible desviación con la Dirección de Obra, y proponer a ésta las posibles soluciones.

1.10 CONTROL DEL CONTRATISTA Y CONTROL DE LA DIRECCIÓN

El Contratista está obligado a realizar su control de cotas, tolerancias y geométrico en general, y el de calidad, mediante ensayos de materiales, densidades de compactación, etc. Se entiende que no comunicará a la Administración, representada por el Ingeniero Director de las Obras o a persona delegada por el mismo al efecto, que una unidad de obra está terminada, a su juicio, para su comprobación por el Ingeniero Director de la Obras (en cada tramo), hasta que el mismo Contratista, mediante su personal o facultativo para el caso, haya hecho sus propias comprobaciones y ensayos y se haya asegurado de cumplir las especificaciones. Esto es sin perjuicio de que el Ingeniero Director de las Obras haga las inspecciones y pruebas que crea oportunas en cualquier momento de la ejecución. Para ello, el Contratista está obligado a disponer en obra de los equipos necesarios y suficientes, tanto materiales de laboratorio, instalaciones, aparatos, etc. como humanos, con facultativos y auxiliares, capacitados para dichas mediciones y ensayos.

Con independencia de lo anterior, el Ingeniero Director de las Obras ejecutará las comprobaciones, mediciones y ensayos que estime oportunos.

Los ensayos de control del Contratista serán enteramente a su cargo, incluso los medios materiales y mano de obra necesaria para su realización. El coste de estas operaciones está incluido en el precio de las diferentes unidades de obra.

Por tanto, después de que el Contratista se haya asegurado en sus ensayos y mediciones de control de que en un tramo una Unidad de Obra esté terminada y cumpla las especificaciones, lo comunicará al Ingeniero Director de las obras para que éste pueda proceder a sus mediciones y ensayos de Control, para los que prestará las máximas facilidades.

1.11 FACILIDAD PARA LA INSPECCIÓN.

El Contratista proporcionara a la Dirección de las obras toda clase de facilidades y ayudas para los replanteos, reconocimientos, mediciones y pruebas materiales, así como para la inspección de las obras con objeto de comprobar el cumplimiento de las condiciones establecidas en este Pliego, permitiendo el acceso a todos los tajos, incluido talleres o fabricas donde se produzcan los materiales o se realicen trabajos para las obras.

1.12 ENSAYOS

El número de ensayos y su frecuencia, tanto sobre materiales como sobre unidades de obra terminadas, será fijado por el Ingeniero Director de las Obras .

El Contratista dispondrá en obra del equipo de laboratorio y medios humanos necesarios y capaces para realizar los ensayos habituales que fuesen precisos para garantizar que los materiales y unidades de obra cumplen con las condiciones del contrato. El coste de este trabajo será por cuenta suya hasta el uno por ciento (1%) del Presupuesto por Contrata.

1.13 MATERIALES.

Todos los materiales han de ser adecuados al fin a que se destinan y, habiéndose tenido en cuenta en las bases de precios y formación de presupuestos, se entiende que serán de la mejor calidad en su clase de entre los existentes en el mercado.

Por ello, y aunque por sus características singulares o menor importancia relativa no hayan merecido ser objeto de definición más explícita, su utilización quedará condicionada a la aprobación del Ingeniero Director, quien podrá determinar las pruebas o ensayos de recepción que están adecuados al efecto.

En todo caso, los materiales serán de igual o mejor calidad que la que pudiera deducirse de su procedencia, valoración o características, citadas en algún documento del proyecto, se sujetarán a normas oficiales o criterios de buena fabricación del ramo, y el Ingeniero Director podrá exigir su suministro por firma que ofrezca las adecuadas garantías.

Las cifras que para pesos o volúmenes de materiales figuran en los precios, servirán sólo para el conocimiento del coste de estos materiales acopiados a pié de obra, pero por ningún concepto tendrán valor a efectos de definir las proporciones de las mezclas ni el volumen necesario en acopios para conseguir la unidad de éste compactada en obra.

La procedencia fijada en los anejos correspondientes es sólo a efectos de cálculo de las distancias de transporte, cualquiera que sea la procedencia, se exigirán las condiciones de este Pliego, sin que el Contratista tenga derecho a reclamación o descuento de precio por mayor distancia de transporte.

1.14 CONSTRUCCIÓN Y CONSERVACIÓN DE ACCESOS

La construcción de y accesos provisionales durante la obra, su conservación, señalización y seguridad serán por cuenta y responsabilidad del Contratista, salvo que expresamente se disponga otra cosa en los documentos

contractuales de Proyecto, sin perjuicio de que el Ingeniero Director de las Obras pueda ordenar otra disposición al respecto.

1.15 SEÑALIZACIÓN DE OBRAS E INSTALACIONES

El Contratista está obligado al conocimiento y cumplimiento de todas las disposiciones vigentes sobre señalización de las obras e instalaciones y, en particular, de lo dispuesto en los Artículos del Código de la Circulación, y las Normas 8.1.I.C., 8.2.I.C., referente a la señalización de obras en carretera.

El Contratista señalizará reglamentariamente las zanjas abiertas, impedirá el acceso a ellas a personas ajenas a la obra, las rellenará con la mayor brevedad, vallará toda zona peligrosa y establecerá la vigilancia suficiente, en especial, de noche. Fijará suficientemente las señales en su posición apropiada para que no puedan ser sustraídas o cambiadas y mantendrá un servicio continuo de vigilancia que se ocupe de su reposición inmediata, en su caso. Asegurará el mantenimiento del gráfico en todo momento durante la

Cualquier accidente ocurrido en las obras por incumplimiento de lo anteriormente expuesto, será íntegramente responsabilidad del Contratista.

1.16 LIMPIEZA FINAL DE LAS OBRAS

Una vez que las obras se hayan terminado, y antes de su recepción provisional, se procederá a su limpieza general, retirando los materiales sobrantes o desechados, escombros, obras auxiliares, instalaciones, almacenes y edificios que no sean precisos para la conservación durante el plazo de garantía. Esta limpieza se extenderá a las calzadas, aceras, aparcamientos y a los terrenos que hayan sido ocupados temporalmente, debiendo quedar unos y otros en situación análoga a como se encontraban antes de la obra o similar a los de su entorno.

1.17 CONSERVACIÓN DE LAS OBRAS EJECUTADAS

El Adjudicatario queda comprometido a conservar, a su costa, hasta que sean recibidas provisionalmente, todas las obras que integran este proyecto.

Asimismo, queda obligado a la conservación de las obras durante el plazo de garantía que fije el contrato.

No se han previsto partidas alzadas para conservación de las obras durante el plazo de ejecución ni durante el periodo de garantía por estar incluido este concepto en los precios correspondientes de las distintas unidades de Obra.

1.18 YACIMIENTOS, PRÉSTAMOS Y VERTEDEROS

La búsqueda de los yacimientos, préstamos y vertederos, su tramitación ante los Organismos Competentes, su abono a los propietarios y su adecuación e integración en el paisaje para paliar el impacto ambiental será por cuenta del Contratista, sin abono alguno al estar considerado en los precios del Proyecto.

La explotación de los mismos, no se llevará a cabo sin autorización previa del Director de la obra.

1.19 EJECUCION DE LAS OBRAS NO ESPECIFICADAS EN ESTE PLIEGO

La ejecución de las unidades de obra del presente proyecto, cuyas especificaciones no figuran en este Pliego de Prescripciones Técnicas Particulares, se hará de acuerdo con lo especificado para las mismas en el Pliego de Prescripciones Técnicas Generales para Obras de Carreteras y Puentes (PG3), con las Normas indicadas en el presente Pliego o con lo que ordene el Ingeniero Director de las Obras, dentro de la buena práctica para obras similares.

1.20 PERMISOS Y LICENCIAS

El Adjudicatario deberá obtener, a su costa, todos los permisos y licencias necesarias para la ejecución de las obras, con excepción de los correspondientes a la expropiación de las zonas definidas en el proyecto.

1.21 ABONO DE OBRAS COMPLETAS.

Todos los materiales y operaciones expuestos en cada artículo de este PPTP y del PG-3 correspondientes a las unidades incluidas en los Cuadros de Precios, están incluidas en el precio de la misma, a menos que en la medición y abono de esta unidad se diga explícitamente otra cosa.

El Contratista no puede bajo ningún pretexto de error u omisión reclamar modificación alguna de los precios señalados en letra, en el Cuadro de Precios Nº 1, los cuales son los que sirven de base a la adjudicación y los únicos aplicables a los trabajos contratados con la baja correspondiente, según la mejora que se hubiese obtenido en la subasta.

1.22 ABONO DE OBRAS INCOMPLETAS.

Cuando por rescisión u otra causa fuera preciso valorar obras incompletas, se aplicarán los precios del Cuadro Nº 2, sin que pueda pretenderse la valoración de cada unidad de obra distinta a la valoración de dicho cuadro, ni que tenga derecho el Contratista a reclamación alguna con insuficiencia u omisión del coste de cualquier elemento que constituye el precio.

Las partidas que componen la descomposición del precio serán de abono cuando esté acopiado la totalidad del material, incluidos los accesorios, o realizadas en su totalidad las labores u operaciones que determinan la definición de la partida, ya que el criterio a seguir ha de ser que sólo se consideran abonables partes de obra con ejecución terminada, perdiendo el Contratista todos los derechos en el caso de dejarlas incompletas.

1.23 ABONO DE OTRAS UNIDADES.

Aquellas unidades que no se relacionan específicamente en el Pliego de Prescripciones Técnicas Particulares se abonarán completamente terminadas con arreglo a condiciones, a los precios fijados en el Cuadro Nº 1 que comprenden todos los gastos necesarios para su ejecución, entendiendo que al decir completamente terminadas, se incluyen materiales, medios auxiliares, montajes, pinturas, pruebas, puesta en servicio y todos cuantos elementos u operaciones se precisen para el uso de las unidades en cuestión.

1.24 MEDICIÓN Y ABONO DE LAS PARTIDAS ALZADAS

Todas las obras, elementos e instalaciones que figuran como partidas alzadas se abonarán íntegramente en la certificación que corresponda a los precios incluidos en el Cuadro de Precios nº 1, o adecuadamente justificados, y previa conformidad del Ingeniero Director.

1.25 OBRAS QUE NO SON DE ABONO

No serán de abono al Contratista las obras de cualquier clase que no se ajusten al Proyecto o a lo expresamente ordenado por el Ingeniero Director, y que el Contratista haya ejecutado por error o por su conveniencia o comodidad.

1.26 PRECIOS UNITARIOS

En los precios unitarios del Proyecto están incluidos todos los materiales, medios auxiliares, mano de obra y operaciones necesarias para la ejecución total de la unidad correspondiente.

1.27 GASTOS DE CARÁCTER GENERAL A CARGO DEL ADJUDICATARIO

Serán de cuenta del Adjudicatario los gastos que origine el replanteo general de las obras o su comprobación y los replanteos parciales de la misma y los derivados de mantener la circulación mientas se realicen los trabajos.

En los casos de rescisión de contrato, cualquiera que sea la causa que lo motive, serán de cuenta del Adjudicatario los gastos originados por la liquidación, así como los de retirada de los medios auxiliares empleados o no en la ejecución de las obras.

1.28 OBRAS DEFECTUOSAS

Si alguna obra no se hallase ejecutada con arreglo a las condiciones del contrato y fuera, sin embargo, admisible a juicio del Ingeniero Director de las Obras, podrá ser admitida, quedando el Adjudicatario obligado a conformarse, sin derecho de reclamación, con la rebaja económica que el Ingeniero Director de la Obras estime, salvo en el caso en que el Adjudicatario la demuela a su costa y la rehaga con arreglo a las condiciones del contrato.

Lo anterior es válido en el caso de que no existiesen prescripciones concretas para proceder en el caso de una unidad de obra incorrectamente ejecutada.

1.29 PRECIOS CONTRADICTORIOS.

Si ocurriese algún caso imprevisto en el cual sea absolutamente necesaria la fijación de los precios contradictorios este precio deberá fijarse partiendo de los precios básicos, jornales, Seguridad Social, materiales, transporte, etc., vigentes en la fecha de licitación de la obra, así como los restantes precios que figuren en el Proyecto, y que pueden servir de base.

La fijación del precio habrá de hacerse precisamente antes de que se ejecute la obra a que hubiese de aplicarse, si por cualquier causa la obra hubiera sido ejecutada entes de cumplimentar este requerimiento, el Contratista estará obligado a conformarse con el precio que para la misma señale la Administración contratante.

1.30 CONCEPTOS INCLUIDOS EN LOS PRECIOS.

Los precios que figuren en el cuadro número uno, con el tanto por ciento de baja, incluyen absolutamente todos los gastos necesarios para realizar las obras, permisos, licencias, señalización, vallado, iluminación, limpieza final, etc., gastos directos e indirectos y todo tipo de impuestos, así como los costos de todos los ensayos y controles necesarios.

2 UNIDADES DE OBRA

2.1 EXCAVACIÓN EN ZANJAS Y POZOS

2.1.1 DEFINICIÓN.

La excavación será no clasificada y consiste en el conjunto de operaciones necesarias para abrir zanjas y pozos. Su ejecución incluye las operaciones de excavación, nivelación y evacuación del terreno, y el consiguiente transporte de los productos removidos a vertedero o lugar de empleo. Se incluye el agotamiento y la canalización del agua que pueda aparecer. Se considera incluido la excavación y demolición de colectores, canalizaciones y pequeñas obras de fábrica, que puedan aparecer y su transporte a lugar de empleo o vertedero.

2.1.2 EJECUCIÓN DE LAS OBRAS.

El Contratista someterá a la aprobación del Director de Obra los planos de detalle que muestran el método de construcción propuesto por él.

Las excavaciones se ejecutarán ajustándose a las dimensiones y perfilado que consten en el proyecto o que indique el Ingeniero Director de las Obras. Cuando sea preciso establecer entibaciones, éstas serán por cuenta del Contratista.

No se procederá al relleno de zanjas o excavaciones, sin previo reconocimiento de las mismas y autorización escrita del Ingeniero Director de las Obras.

Los excesos de excavación, se suplementarán con hormigón con pobre dosificación de cemento.

Las cimentaciones se excavarán hasta las profundidades indicadas en los planos y su planta inferior tendrá como dimensiones las del encepado o zapata correspondiente, incrementadas en un metro (0,50 metros en cada costero), para permitir su encofrado.

En el caso de que a las profundidades definidas en los planos las resistencias del terreno no sean las indicadas en los mismos, se seguirá excavando hasta encontrar terreno de esas características y se rellenará posteriormente con hormigón tipo HM-20.

La ejecución de las zanjas se ajustará a las siguientes normas:

- Se marcará sobre el terreno su situación y límites que no deberán exceder de los que han servido de base a la formación del proyecto.
- Las tierras procedentes de las excavaciones se depositarán a una distancia mínima de un metro (1 m.) del borde de las zanjas y a un sólo lado de éstas y sin formar cordón continuo, dejando los pasos necesarios para el tránsito general, todo lo cual se hará utilizando pasarelas rígidas sobre las zanjas.
- Se tomarán las precauciones precisas para evitar que las aguas inunden las zanjas abiertas.
- Las excavaciones se entibarán cuando el Ingeniero Director de las Obras lo estime necesario, así como los edificios situados en las inmediaciones cuando sea de temer alguna avería en los mismos. Todo ello a juicio del expresado Director de las Obras.
- Los dispositivos de arriostra miento de la entibación deberán estar en cada momento perfectamente colocados sin que exista en ello peligro de pandeo.
- Las riostras de madera se achaflanarán en sus extremos y se acuñarán fuertemente contra el apoyo, asegurándolas contra cualquier deslizamiento.
- Todos los arrastramientos y sus respectivos anclajes se mantendrán bajo tensión continua, comprobando esta última metódicamente.

El Contratista puede, con la conformidad expresa del Ingeniero Director, prescindir de la entibación realizando en su lugar la excavación de la zanja o pozo con los correspondientes taludes. En este caso el Contratista señalará las pendientes de los taludes para lo que tendrá presente las características del suelo o roca, el tiempo que ha de permanecer abierta la excavación, la variación de las características del suelo con la sequedad, filtraciones de agua, lluvia, etc., así como las cargas tanto estáticas como dinámicas en las proximidades.

Deberán respetarse cuantos servicios y servidumbres se descubran al abrir las zanjas, disponiendo los apeos necesarios. Cuando hayan de ejecutarse obras por tales conceptos, lo ordenará el Director de las Obras.

El orden de trabajo en las zanjas será el contrario al de la pendiente de los mismos, con el fin de evitar que se acumulen las aguas de filtraciones, pluviales, etc.

Los agotamientos que sean necesarios se harán reuniendo las aguas en pocillos construidos fuera de la línea de la zanja y los gastos que se originen serán por cuenta del Contratista.

La preparación del fondo de las zanjas requerirá las operaciones siguientes:

- Rectificado del perfil longitudinal, recorte de las partes salientes que se acusen tanto en planta como en alzado, relleno con arena de las depresiones y apisonado general para preparar el asiento de la obra posterior debiéndose alcanzar una densidad del noventa y cinco por ciento (95%) de la máxima del Próctor Normal.
- Durante el tiempo que permanezcan abiertas las zanjas establecerá el Contratista señales de peligro, especialmente por la noche, quedando tapados pasados cinco (5) días como máximo desde su apertura.
- Las entibaciones no se levantarán sin orden expresa del Director de Obras.
- En todas las entibaciones que el Director de la Obra estime convenientes, el Contratista realizará los cálculos necesarios, basándose en las cargas máximas que puedan darse bajo las condiciones más desfavorables.
- La entibación se elevará como mínimo 5 cm por encima de la línea del terreno o de la faja protectora.
- Los conductos filtrantes y tuberías discurrirán a los lados de las superficies de cimentación.

La ejecución de zanjas para el emplazamiento de las redes en zonas urbanizadas se ajustará además a las siguientes normas:

Se marcarán sobre el terreno su situación y límites que no deberá exceder de las que han servido de base a la formación del proyecto y que serán los que han de servir de base al abono de la reposición de pavimentos. Los productos aprovechables de éste se acopiarán en las proximidades de las zanjas.

Las tierras procedentes de las excavaciones se depositarán sin formar cordón continuo dejando los pasos necesarios para el tránsito general y para la entrada de las viviendas o industrias contiguas, todo lo cual, se hará utilizando pasarelas rígidas, estables y seguras sobre las zanjas.

Cuando sea preciso entibar zanjas o apear edificios situados en las inmediaciones de las mismas, el Contratista presentará al Ingeniero Director los planos correspondientes para su aprobación.

Deberán respetarse cuantos edificios y servidumbres se descubran al abrir las zanjas, disponiendo los apeos necesarios, cuando hayan de ejecutarse obras con tales conceptos lo ordenará el Ingeniero Director.

Durante el tiempo que permanezcan abiertas las zanjas establecerá el Contratista señales de peligro especialmente por la noche y dispondrá de protecciones y defensas necesarias al objeto de evitar accidentes siendo el responsable de lo que pudiera ocurrir por el incumplimiento de lo prescrito.

Los apeos y entibaciones no se levantarán sin orden escrita del Ingeniero Director.

Podrá denegarse el empleo de la totalidad o parte de los materiales procedentes de la demolición del pavimento para su reposición.

El Contratista presentará a la Dirección de Obra para su aprobación, un plan de ejecución y señalización de medidas preventivas.

2.1.3 MEDICIÓN Y ABONO

Se medirá y abonará por metros cúbicos (m^3) realmente ejecutados, si lo han sido de acuerdo con este Proyecto y las ordenes escritas del Ingeniero Director, deducidos por diferencia entre las secciones reales del terreno antes de comenzar los trabajos y los perfiles resultantes. En el precio correspondiente se incluye la entibación, no definida expresamente en las mediciones de la partida de estibación si existiese, y los agotamientos necesarios y el transporte de productos sobrantes a vertedero o lugar de empleo y refino de la zanja o pozo excavado.

No se abonarán los excesos de excavación sobre dicha sección tipo que no sea expresamente autorizada por escrito por el Ingeniero Director. Los metros cúbicos (m^3) de relleno compactados que fueran necesarios para reconstruir la sección tipo teórica, en el caso de que la profundidad de excavación fuera mayor de la necesaria, operación de deberá llevar a cabo obligatoriamente el Contratista, en tal caso.

No serán de medición y abono por este artículo aquellas excavaciones consideradas en otras unidades de obra como parte integrante de la misma.

2.2 RELLENOS LOCALIZADOS

2.2.1 DEFINICIÓN

Serán objeto de abono los rellenos de zanjas y pozos de zanjas.

2.2.2 EXTENSIÓN Y COMPACTACIÓN

En principio, el espesor de tontadas medidas después de la compactación no será superior a veinte centímetros (20 cm). No obstante, el Ingeniero Director de las Obras podrá modificar este espesor a la vista de los medios disponibles y del resultado de los ensayos que se efectúen.

2.2.3 MEDICIÓN Y ABONO

Se hará por metros cúbicos (m^3) realmente ejecutados, si lo han sido según los planos y especificaciones del Proyecto y órdenes escritas del Director. El precio incluye, en todos los casos, el material y las operaciones necesarias para su correcta ejecución.

2.3 EXCAVACION DE LA EXPLANACION Y PRÉSTAMOS

2.3.1 DEFINICIÓN

La excavación de la explanación y préstamos cumplirá lo especificado en el artículo 320 del PG-3, según la redacción del mismo incluida en la Orden FOM 1382/2002 de 16 de mayo, que a todos los efectos sustituye a la correspondiente para dicho artículo en la edición del PG-3/75.

Consiste en el conjunto de operaciones para excavar y nivelar las zonas donde ha de asentarse la carretera, incluyendo la plataforma, taludes y cunetas, así como las zonas de préstamos, previstos o autorizados, y el consiguiente transporte de los productos removidos al depósito o lugar de empleo.

Se incluyen en esta unidad la ampliación de las trincheras, la mejora de taludes en los desmontes, y la excavación adicional en suelos inadecuados, ordenadas por el Director de las Obras.

Se denominan "préstamos previstos" aquellos que proceden de las excavaciones de préstamos indicados en el presente Proyecto o dispuestos por la Administración, en los que el Contratista queda exento de la obligación y responsabilidad de obtener la autorización legal, contratos y permisos, para tales excavaciones. Se denominan "préstamos autorizados" aquellos que proceden de las excavaciones de préstamos seleccionados por el Contratista y autorizados por el Director de las Obras, siendo responsabilidad del Contratista la obtención de la autorización legal, contratos y permisos, para tales excavaciones.

Las excavaciones se consideran Sin Clasificación

El Contratista acopiará los productos procedentes de la excavación donde el Director le indique, sin considerarse transporte adicional alguno.

2.3.2 EJECUCIÓN DE LAS OBRAS

Una vez terminadas las operaciones de desbroce del terreno, se iniciarán las obras de excavación, ajustándose a las alineaciones, pendientes, dimensiones y demás información contenida en el presente Proyecto, y a lo que sobre el particular ordene el Director de las Obras. El Contratista deberá comunicar con suficiente antelación al Director de las Obras el comienzo de cualquier excavación, y el sistema de ejecución previsto, para obtener la aprobación del mismo.

A este efecto no se deberá acudir al uso de sistemas de excavación que no correspondan a los incluidos en este Pliego, sobre todo si la variación pretendida pudiera dañar excesivamente el terreno.

Durante la ejecución de los trabajos se tomarán, en cualquier caso, las precauciones adecuadas para no disminuir la resistencia o estabilidad del terreno no excavado. En especial, se atenderá a las características tectónico-estructurales del entorno y a las alteraciones de su drenaje y se adoptarán las medidas necesarias para evitar los siguientes fenómenos: inestabilidad de taludes en roca o de bloques de la misma debida a voladuras inadecuadas, deslizamientos ocasionados por el descalce del pie de la excavación, encharcamientos debidos a un drenaje defectuoso de las obras, taludes provisionales excesivos, etc.
Se estará, en todo caso, a lo dispuesto en la legislación vigente en materia medioambiental, de seguridad y salud, y de almacenamiento y transporte de productos de construcción.

2.3.3 EMPLEO DE LOS PRODUCTOS DE EXCAVACIÓN

Los materiales que se obtengan de la excavación se transportarán a las zonas que determine el Director de las Obras.

No se desechará ningún material excavado sin previa autorización del Director de las Obras.

Los fragmentos de roca y bolos de piedra que se obtengan de la excavación y que no vayan a ser utilizados directamente en las obras se acopiarán y emplearán, si procede, en la protección de taludes, canalizaciones de agua, defensas contra la posible erosión, o en cualquier otro uso que señale el Director de las Obras.

Los materiales excavados no aprovechables se transportarán a vertedero autorizado, sin que ello dé derecho a abono independiente. Las áreas de vertedero de estos materiales serán las autorizadas por el Director de las Obras a propuesta del Contratista, quien deberá obtener a su costa los oportunos permisos y facilitar copia de los mismos al Director de las Obras.

2.3.4 MEDICIÓN Y ABONO

El abono se realizará según la unidad correspondiente que figuran en los Cuadros de Precios:

2.4 TERRAPLENES

2.4.1 EJECUCION

ZONAS.- Se distinguirán cuatro zonas:

Cimiento.- Formado por aquella parte del terraplén que está por debajo de la superficie original del terreno y que ha sido vaciada durante el desbroce, o al hacer una excavación adicional por presencia de material inadecuado. También se incluyen formando parte del cimiento las dos (2) primeras tongadas situadas inmediatamente por encima del terreno natural, o bien el primer metro de terraplén.

Núcleo.- Parte del terraplén comprendida entre el cimiento y la coronación.

Coronación.- Parte superior del terraplén sobre la que se apoya la estructura del firme.

Empleo.- Los productos procedentes de las excavaciones, para su utilización como terraplenes, deberán cumplir lo que establecen el artículo 330 del PG3/75, y las prescripciones contenidas en este pliego.

En el cimiento y en el núcleo del terraplén se emplearán materiales que, como mínimo, tengan las características de "tolerables", que podrán ser procedentes de la excavación o de préstamo autorizado.

Cualquier variación en la delimitación de estos rellenos, así como en la cubicación de los materiales que lo integran, no es objeto de modificación alguna en el precio.

-El material de relleno utilizado en el presente proyecto será ZN-20.

El Director de obra podrá modificar la forma de alcanzar las categorías de explanadas exigidas en el proyecto, siempre que se alcancen las correspondientes a los firmes a emplear de acuerdo con la Instrucción de Carreteras y las Recomendaciones de proyecto y construcción de firmes de la Junta de Castilla y León (2004).

Para cualquier material integrante de un relleno, su procedencia de préstamos ha de ser previamente autorizada por el Director de la obra.

La procedencia de materiales que aparece en el anejo de geotecnia es indicativa de la posibilidad de construcción de los rellenos proyectados, teniendo en cuenta los resultados de los reconocimientos.

o obstante, cualquier variación en la procedencia de los materiales y en la forma de compensar las tierras no será objeto de modificación de precios ni de abonos independientes.

En cualquier caso, el Director de la obra podrá autorizar el empleo de materiales de características diferentes a las citadas.

El núcleo de los rellenos homogéneos se realizará con materiales que, al menos, tendrán las características de los suelos "tolerables". En caso necesario y previa aprobación del Director de la obra, podrán utilizarse materiales procedentes de préstamo.

Preparación de la superficie de asiento del terraplén.- En caso de que fuera necesaria su utilización posterior, se eliminará la capa de tierra vegetal y se procederá a su almacenamiento en condiciones adecuadas para evitar su deterioro. En el caso de terraplenes de altura inferior a 5 m, se eliminará siempre la tierra vegetal antes de la construcción del terraplén.

En laderas con pendientes acusadas y en aquéllas sobre suelos saturados, poco resistentes o compresibles, se ejecutarán las obras de excavación de plataformas de apoyo en el pie o de sustitución de terreno.

Las transiciones de desmonte a terraplén, tanto transversal como longitudinalmente, se harán con una pendiente lo más suave posible, en ningún caso superior a 2V:3H.

Las operaciones de desbroce, escarificado y escalonado de pendientes deberán llevarse a cabo inmediatamente antes de la construcción del terraplén o manteniendo el mínimo tiempo de exposición.

Extensión de las tongadas.- Serán satisfechas las prescripciones siguientes:

- El extendido se realizará vertiendo el material sobre la parte ya extendida de la tongada, a no menos de dos metros (2 m) del borde de aquélla.
- En ningún caso se usará el sistema de vertido por punta.

- Se dará a la tongada un sobreancho de un metro (1 m), que será eliminado una vez construido el relleno. Dada la altura de los terraplenes y los taludes previstos, esta operación se programará adecuadamente para poder realizarse simultáneamente con el crecimiento del terraplén.
- Los espesores máximos de tongada, una vez compactada, serán los siguientes:

  Núcleo y cimiento:

  . Rellenos con arcillas, arenas, gravas y suelo en general: treinta centímetros (30 cm).

  Coronación:

  . La coronación del terraplén, cuando se haga con material seleccionado, se realizará con tongadas de espesor no superior a veinticinco centímetros (25 cm).
- El tamaño máximo será, en todos los casos y capas, no superior a los 2/3 del espesor de tongada y siempre a salvo de las limitaciones más estrictas que, por la propia naturaleza del material a emplear, deberán ser satisfechas en la coronación.

Compactación.- Se satisfarán las prescripciones siguientes:

- En cimiento se compactará al noventa y cinco por ciento (95%) de la máxima densidad obtenida en el Ensayo Proctor Modificado.
- En el núcleo, cuando se construya con materiales tipo suelos, se exigirá una compactación del noventa y cinco por ciento (95%) de la máxima densidad obtenida en el Ensayo Proctor Modificado. Se realizarán tramos de ensayo para determinar equipos y magnitud de compactación, especialmente en los núcleos construidos con arcillas de bajo CBR.
- La coronación, así como las capas de suelo seleccionado extendidas sobre los fondos de excavación de desmontes, se compactará al cien por cien (100%) de la máxima densidad obtenida en el Ensayo Proctor Modificado.

2.4.2 MEDICION Y ABONO

Se medirán y abonarán por metros cúbicos (m^3) realmente ejecutados, con arreglo a este Proyecto, deducidos de los perfiles tomados antes y después de la realización de los trabajos.

No serán de abono los rellenos que fuesen necesarios para restituir la explanación a las cotas proyectadas debido a un exceso de excavación por incorrecta ejecución o cualquier otra causa. El Contratista estará obligado a ejecutar dichos rellenos.

El precio incluye todos los gastos de adquisición y transporte de los materiales, como extracción y carga, canon, transporte y vertido.

Los precios incluyen el escarificado y compactación del terreno o carretera existente, extensión (incluso sobreancho), mezcla "in situ" si la hubiere, humectación, compactación, rasanteo, eliminación de sobreanchos, escalonados de laderas, refino de taludes y demás actividades necesarias, incluida la realización de bandas de ensayo.

No darán lugar a modificaciones en los precios o abonos independientes, el diferente proceso de ejecución y las posibles paradas ocasionadas por ello.

La posible mayor distancia de transporte de los materiales no dará derecho a reclamación alguna. Procedencia y distancia han sido estudiadas en el proyecto y el Contratista los asumirá a su riesgo y ventura.

2.5 HORMIGONES.

2.5.1 MATERIALES.

A/ Cemento

El Contratista ha de presentar, para la aprobación por la Dirección de la Obra, un plan de selección, obtención, tratamiento, transporte y almacenaje de los áridos, que garantice el abastecimiento de las cantidades necesarias para la obra, conservando la uniformidad cualitativa y cuantitativa de los mismos.

Los cementos a utilizar en la elaboración de los hormigones del presente proyecto, deberán poseer un sello o marca oficial oficialmente reconocido por un estado miembro de la C.E.E., como es el caso de la marca “N” de AENOR. De esta forma, estarán exentos de cualquier ensayo de recepción.

Se utilizarán cementos CEM I ó CEM II A-D de las clases resistentes 32,5 y 42,5 y todos ellos serán del tipo resistente a los sulfatos (SR). En los elementos de obra que hayan de quedar vistos, se empleará cemento de la misma partida.

B/ Agua

Cumplirá las que se indica en la EHE-08.

C/ Arido fino

Cumplirá los requerimientos de la EHE-08. Con independencia de lo requerido en dichas norma, se realizará un (1) ensayo granulométrico, un (1) ensayo para la determinación de materia orgánica y un (1) ensayo de los finos que pasan por el tamiz 0,080 por cada 100 m^3 de árido.

Deberá comprobarse que el árido fino no presenta una pérdida superior al diez (10) o al quince (15) por ciento al ser sometido a cinco ciclos de tratamientos con soluciones de sulfato sódico y sulfato magnésico, respectivamente, de acuerdo con la norma UNE 7136.

D/ Arido grueso

Se cumplirán las condiciones exigidas en la EHE-08.

Las características del árido grueso se comprobarán antes de su utilización mediante la ejecución de las series completas de ensayos que estime pertinentes el Director.

Así mismo se realizará como mínimo un ensayo granulométrico por cada 100 m^3 o fracción de árido grueso a emplear.

Deberá comprobarse que el árido grueso no presente una pérdida de peso superior al doce (12) o al dieciocho (18) por ciento al ser sometido a cinco (5) ciclos de tratamiento con soluciones de sulfato sódico y sulfato magnésico respectivamente de acuerdo con la Norma UNE 7136.

E/ Productos de adición

Cumplirán lo prescrito en la EHE-08.

2.5.2 TIPOS DE HORMIGÓN

Los tipos de hormigón que se usarán son los definidos en la Instrucción de hormigón estructural EHE-08 para aplicaciones estructurales. Para aplicaciones no estructurales, como en el caso del hormigón de limpieza bajo las zapatas o de nivelación y reglado, podrán usarse otros hormigones.

Los tipos de hormigón a emplear serán los siguientes, según su uso:

- Hormigón tipo HM-15
  Empleado en nivelaciones o como hormigón de limpieza.
- Hormigón tipo HM-20/P/20/IIb en masa.
  Empleado en losas de pavimentos, arquetas y rellenos.
- Hormigón tipo HA-25/P/20/IIb para armar.
  Empleado en zapatas y muros.

2.5.3 ESTUDIO DE LA MEZCLA Y OBTENCIÓN DE LA FÓRMULA DE TRABAJO.

La consistencia de los hormigones frescos será la más seca compatible con los métodos de puesta en obra adoptados. En particular, el hormigón utilizado en los tableros de las estructuras deberá presentar, antes de la adición, en su caso, de superplastificantes, una consistencia plástica, con asientos en el cono de Abrams entre 3 y 5 cm. Salvo justificación especial, con la expresa autorización del Ingeniero Director, no se permitirá el empleo de hormigones con consistencias inferiores a la "blanda" antes de la adición de superplastificantes.

En caso de ser necesaria la realización de ensayos previos de acuerdo con el artículo 610.5 del P.P.T.G., el estudio de las características obtenidas para el (los) hormigón(es) ensayado(s) deberá ser presentado a la Dirección de la obra por lo menos 60 días antes del hormigonado del primer elemento de la obra en el cual se aplique ese hormigón.

Cuando los ensayos previos se refieran a un hormigón de resistencia característica igual o superior a 300 Kp/cm^2, se realizarán al menos cuatro amasadas distintas, en laboratorio, de cada dosificación que se desee establecer. De cada amasada se fabricarán nueve (9) probetas cilíndricas de 15x30 cm., que se conservarán en cámara húmeda. Las nueve probetas de cada amasada se dividirán en tres lotes de tres (3), para ensayar a 60 horas, 7 días y 28 días respectivamente. Las probetas se romperán a compresión, en prensa debidamente contrastada, a las edades citadas anteriormente.

De los resultados de las roturas a cada edad (9 probetas), se obtendrá el valor de la resistencia media, fcm, a 60 horas, 7 días y 28 días, que proporcionará un conocimiento de la curva de endurecimiento del hormigón. La resistencia media a 28 días deberá superar el valor exigido a la resistencia de proyecto fck, con margen suficiente para que sea razonable esperar que, con la dispersión que introduce la ejecución en obra sobrepase también a la de proyecto. Como información, existen garantías de que ésto se produzca, en las condiciones de control de ejecución definidas en el proyecto si se verifica que: $fcm > 1{,}20\ fck + 10\ Kp/cm^2$

Una vez seleccionada la dosificación para cada tipo de hormigón, y antes de autorizar el Ingeniero Director su colocación en obra, el Contratista deberá realizar los ensayos característicos, con objeto de comprobar que la resistencia característica real del hormigón que se va a utilizar no es inferior a la del proyecto. Las amasadas correspondientes a dichos ensayos, serán realizadas en obra con los mismos medios y sistemas que se van a utilizar en la fabricación del hormigón correspondiente. Las probetas se conservarán en agua o cámara húmeda hasta el momento de su ensayo.

2.5.4 FABRICACIÓN.

La mezcla en central será obligatoria para los hormigones empleados en la obra.

2.5.5 COMPACTACIÓN.

No se permitirá la compactación por apisonado.

Deberá utilizarse regla vibrante en soleras y aceras de hormigón y vibrador de aguja en zapatas y alzados de obras de fábrica.

2.5.6 CURADO

El curado del hormigón se efectuará bien por riego de las superficies del hormigón, bien por impermeabilización de éstas o bien con pulverización de productos filmógenos de acuerdo con las prescripciones del artículo 610.12 del P.P.T.G.. Se prolongará el proceso de curado durante al menos cinco días (5 d) si el cemento empleado fuese Portland, aumentándose este plazo por el Director en el caso de que el cemento utilizado fuese de endurecimiento más lento.

Estos plazos, prescritos como mínimos, deberán aumentarse en un cincuenta por ciento (50%) en tiempo seco o cuando las superficies de las piezas hayan de estar en contacto con aguas o infiltraciones agresivas.

Salvo permiso expreso del Ingeniero Director, no se utilizará el calor como agente de curado.

En caso en que el curado se realice mediante la pulverización de productos filmógenos, se cuidará especialmente que la humedad de los paramentos en el momento de su aplicación cumpla las especificaciones exigidas por el fabricante, que no sean regadas las superficies una vez hayan sido tratadas, que no sean pisadas las superficies en las doce horas (12 h) siguientes a su pulverización y que lo sean lo menos posible posteriormente.

2.5.7 TOLERANCIAS

La máxima flecha o irregularidad que deben presentar los paramentos planos, medida respecto de una regla de dos metros (2 m) de longitud, aplicada en cualquier dirección, serán las siguientes:

- Superficies vistas: cinco milímetros (5 mm)
- Superficies ocultas: veinte milímetros (20 mm)

Las tolerancias en los paramentos curvos serán las mismas, pero se medirán respecto de un escantillón de dos metros (2 m), cuya curvatura sea la teórica.

2.5.8 CONTROL DE CALIDAD

Para comprobar, a lo largo de la ejecución de la obra, que la resistencia característica del hormigón colocado es igual o superior a la del proyecto, se realizará un control estadístico, mediante rotura a 28 días (28 d) de probetas cilíndricas de 15x30 cm., obtenidas en obra con el hormigón vertido en las misma y conservadas en agua o cámara húmeda. Este control se llevará a cabo de acuerdo con lo previsto en el artículo de la Instrucción EHE-08 para el nivel "normal".

Cuando en una parte de obra, la resistencia característica estimada fest obtenida sea inferior a la resistencia característica de proyecto fck, el Ingeniero Director, de acuerdo con el Ingeniero Autor del proyecto decidirá, sin perjuicio de las sanciones contractuales previstas:

Si la parte de obra se acepta.

Si se procede a la realización, a costa del Contratista, de ensayos de información y/o pruebas de carga, y a la vista de sus resultados si se acepta, demuele o refuerza.

2.5.9 MEDICIÓN Y ABONO

Los hormigones se abonarán por m³, realmente colocados en obra, deducidos de las dimensiones de los elementos que figuran en los planos, al precio correspondiente a cada tipo de hormigón según el Cuadro de Precios Nº 1; quedan incluidos los aditivos si es que el Director de Obra autoriza utilizarlos. También se incluyen las partes proporcionales de los elementos auxiliares a lo largo del proceso de ejecución y puesta en obra y, en particular, los medios necesarios para su puesta en obra sumergidos en aquella parte de la misma en

2.6 TUBERÍAS DE ABASTECIMIENTO

2.6.1 DEFINICIÓN.

Corresponde esta unidad a las conducciones tubulares de sección circular que constituyen las redes de abastecimiento y/o riego proyectadas.

Es de aplicación el Pliego de Prescripciones Técnicas Generales para Tuberías de Abastecimiento de Agua, aprobado por Orden del Ministerio de Obras Públicas y Urbanismo de 28 de julio de 1974, en adelante P.T.A.

2.6.2 MATERIALES

- Tubos

Los tubos a emplear serán de PEAD D=90 mm para 10 atms con junta por manguito y cumplirán con la reglamentación técnico sanitaria para el abastecimiento y control de calidad de las aguas potables de consumo público vigente.

Marcado

Los tubos y accesorios deben llevar marcado como mínimo, de forma legible e indeleble, los siguientes datos:

- Identificación del fabricante
- Diámetro nominal
- Presión normalizada, excepto en tubos de plástico, que llevarán la presión de trabajo.
- Marca de identificación de orden, edad o serie que permita encontrar la fecha de fabricación.
- Norma que prescribe las exigencias y los métodos de ensayo asociados.
- En el caso de tubos o piezas especiales de fundición, la identificación de que la fundición es dúctil.
- Piezas especiales

Las piezas especiales son elementos distintos de los tubos que, formando parte de la tubería, sirven para realizar en ella cambios de sección o de alineación, derivaciones, uniones con otros elementos o para otros fines determinados.

Con carácter general será obligatorio el uso de piezas especiales normalizadas para la ejecución de la tubería proyectada. No obstante, en el caso en que se precise la utilización de una pieza que no sea estándar, la Dirección Técnica podrá autorizar la fabricación en taller de la correspondiente pieza, empleando para ello palastro, con los espesores y disposición que garanticen la homogeneidad resistente de toda la conducción. La protección contra la corrosión de las piezas fábricas en taller se efectuará por galvanizado en caliente.

Las piezas especiales normalizadas a utilizar con tubos de fundición dúctil, serán de este mismo material y cumplirán la norma UNE-EN 545:1994. Con tubos de PVC se utilizaran asimismo piezas especiales de fundición dúctil. Para tubos de PE se emplearán piezas especiales de este material, para soldar a tope, en diámetros iguales o superiores a ciento sesenta milímetros (160 mm); para diámetros inferiores a este y superiores a setenta y cinco milímetros (75 mm),se instalarán accesorios electrosoldables igualmente de polietileno; para diámetros iguales o inferiores a setenta y cinco milímetros (75 mm), los accesorios serán de latón unidos a los tubos mediante apriete mecánico.

2.6.3 EJECUCIÓN.

Antes de iniciar los trabajos de implantación de cualquier tubería de abastecimiento o riego, se efectuará el replanteo de su traza y la definición de su profundidad de instalación. Dada la incidencia que sobre estas decisiones puede tener la presencia de instalaciones existentes, se hace necesaria la determinación precisa de su ubicación, recurriendo al reconocimiento del terreno, al análisis de la información suministrada por los titulares de las instalaciones y la ejecución de catas.

Cuando la apertura de la zanja para la instalación de la tubería requiera la demolición de firmes existentes, que posteriormente hayan de ser repuestos, la anchura del firme destruido no deberá exceder de quince centímetros (15 cm) a cada lado de la anchura fijada para la zanja.

La excavación de la zanja, su entibación y su posterior relleno se regirán por lo dispuesto en los correspondientes artículos de este Pliego.

Las zanjas serán lo más rectas posibles en su trazado en planta y con la rasante uniforme. Los productos extraídos que no hayan de ser utilizados para el tapado, deberán ser retirados de la zona de las obras lo antes posible. El Contratista respetará y protegerá cuantos servicios y servidumbres se descubran al abrir las zanjas. Se mantendrá el fondo de la excavación adecuadamente drenado y libre de agua para asegurar la instalación satisfactoria de la tubería.

Una vez abierta la zanja y perfilado su fondo se extenderá una capa de arena de diez centímetros (10 cm) de espesor. Los tubos se manipularán y descenderán a la zanja adoptando las medidas necesarias para que no sufran deterioros ni esfuerzos anormales.

Una vez los tubos en el fondo de la zanja, se examinarán para asegurarse de que en su interior no queda ningún elemento extraño y se realizará su centrado y perfecta alineación, conseguido lo cual se procederá a calzarlos y acodalarlos con arena para impedir movimientos ulteriores. Cada tubo deberá centrarse con los adyacentes. En el caso de zanjas con pendientes superiores al 10% la tubería se montará en sentido ascendente. En el caso en que no fuera posible instalarla en sentido ascendente, se tomarán las precauciones oportunas para evitar el deslizamiento de los tubos.

El montaje de tuberías con junta automática flexible se iniciará limpiando cuidadosamente el interior del enchufe, en particular el alojamiento de la arandela de goma, la propia arandela y la espiga del tubo a unir. Se recubrirá con pasta lubricante el alojamiento de la arandela. Se introducirá la arandela de goma en su alojamiento, con los labios dirigidos hacia el fondo del enchufe. Se recubrirá con pasta lubricante la espiga del tubo, introduciéndola en el enchufe mediante tracción o empuje adecuados, comprobando la alineación de los tubos a unir, hasta la marca existente, sin rebasarla para asegurar la movilidad de la junta. Será necesario comprobar que la arandela de goma ha quedado correctamente colocada en su alojamiento, pasando por el espacio anular comprendido entre la espiga y el enchufe el extremo de una regla metálica, que se hará topar contra la arandela, debiendo dicha regla introducirse en todo el contorno a la misma profundidad.

En el caso de uniones con junta mecánica express, se limpiará la espiga y el enchufe de los elementos a unir. Se instalará en la espiga la contrabrida y luego la arandela de goma con el extremo delgado de ésta hacia el interior del enchufe. Se introducirá la espiga a fondo en el enchufe, comprobando la alineación de los elementos a unir y después se desenchufará un centímetro aproximadamente, para permitir el juego y la dilatación. Se hará deslizar la arandela de goma introduciéndola en su alojamiento y se colocará la contrabrida en contacto con la arandela. Se colocarán los pernos y se atornillarán las tuercas con la mano hasta el contacto de la contrabrida, comprobando la posición correcta de ésta y por último se apretarán las tuercas, progresivamente, por pares sucesivos.

Cuando se trata de una junta con bridas, igualmente se procederá a una limpieza minuciosa y al centrado de los tubos confrontando los agujeros de las bridas e introduciendo algunos tornillos. A continuación se interpondrá entre las dos coronas de las bridas una arandela de plomo de tres milímetros de espesor como mínimo, que debe quedar perfectamente centrada. Finalmente, se colocaran todos los tornillos y sus tuercas que se apretarán progresiva y alternativamente, para producir una presión uniforme en la arandela de plomo, hasta que quede fuertemente comprimida.

Las válvulas a la salida de una te, se instalarán embridadas a esta y con una brida universal (carrete de desmontaje) por el extremo opuesto. Las válvulas situadas en puntos intermedios se embridarán a un carrete de anclaje por un extremo y, como en el caso anterior, a un carrete de desmontaje por el opuesto.

A medida que avanza la instalación de la tubería ésta se irá cubriendo con arena con un espesor mínimo de quince centímetros (15 cm) sobre la generatriz superior. Generalmente no se colocarán más de cien metros de tubería sin proceder al relleno, al menos parcial, para evitar la posible flotación de los tubos en caso de inundación de la zanja y también para protegerlos, en lo posible, de los golpes. Las uniones deberán quedar descubiertas hasta que se haya realizado la prueba correspondiente, así como los puntos singulares (collarines, tes, codos...).

Cuando se interrumpa la instalación de tubería se taponarán los extremos libres para evitar la entrada de agua o cuerpos extraños, procediendo, no obstante esta precaución, a examinar el interior de la tubería al reanudar el trabajo. En el caso de que algún extremo fuera a quedar expuesto durante algún tiempo, se dispondrá un cierre estanco al agua suficientemente asegurado de forma que no pueda ser retirado inadvertidamente.

En los codos, cambios de dirección, reducciones, derivaciones y en general todos los elementos de la red que estén sometidos a empujes debidos a la presión del agua, que puedan originar movimientos, se deberá realizar un anclaje. Según la importancia de los empujes y la situación de los anclajes, estos serán de hormigón de resistencia característica de al menos 200 kp/cm² o metálicos, establecidos sobre terrenos de resistencia suficiente y con el desarrollo preciso para evitar que puedan ser movidos por los esfuerzos soportados.

Los apoyos deberán ser ejecutados interponiendo una lámina de plástico y dejando, en la medida de lo posible, libres los tornillos de las bridas. Los elementos metálicos que se utilicen para el anclaje de la tubería deberán esta protegidos contra la corrosión. No se podrán utilizar en ningún caso cuñas de piedra o de madera como sistema de anclaje.

Cuando las pendientes sean excesivamente fuertes y puedan producirse deslizamientos, se efectuarán los anclajes precisos mediante hormigón armado o mediante abrazaderas metálicas y bloques de hormigón suficientemente cimentados en terreno firme.

Una vez que haya sido instalada la tubería, ejecutados sus anclajes y efectuada la prueba de presión interior se procederá el relleno de la zanja con material procedente de la excavación, de acuerdo con lo prescrito en el correspondiente artículo de este Pliego. Se tendrá especial cuidado en que no se produzcan movimientos en las tuberías. Dentro del relleno de la zanja, sobre la tubería, a una distancia aproximada de cincuenta centímetros (50 cm), se dispondrá la banda de señalización.

2.6.4 CONTROL DE CALIDAD.

- De los tubos y piezas especiales.

El fabricante de los tubos y piezas especiales debe demostrar, si así lo requiere la Dirección Técnica, la conformidad de los distintos productos a la norma que sea la aplicación a cada uno de ellos y al PTA.

El fabricante debe asegurar la calidad de los productos durante su fabricación por un sistema de control de proceso en base al cumplimiento de las prescripciones técnicas de las normas que sean de aplicación a cada tipo de producto. Consecuentemente el sistema de aseguramiento de la calidad del fabricante deberá ser conforme a las prescripciones de la norma UNE-EN-ISO 9002, y estará certificado por un organismo acreditado según la norma EN 45012.

No obstante lo anterior, la Dirección Técnica puede ordenar la realización de cuantos ensayos y pruebas considere oportunos.

- De la tubería instalada.

Para constatar la correcta instalación de tubos, accesorios y acometidas, se realizarán cuantas pruebas de presión sean precisas para que las tuberías resulten probadas en su totalidad. La determinación de la extensión concreta de cada tramo de prueba deberá contar con la conformidad de la Dirección Técnica.

La realización de las pruebas de presión interior será conforme a lo que a continuación se expone:

- A medida que avance el montaje de la tubería se procederá a pruebas parciales de presión interna por tramos. Se recomienda que estos tramos tengan longitud aproximada a los 500 metros, pero en el tramo elegido la diferencia de presión entre el punto de rasante más alta no excederá del 10% de la presión de prueba establecida mas abajo.

- Antes de empezar las pruebas deben estar colocados en su posición definitiva todos los accesorios de la conducción. La zanja debe estar parcialmente rellena, dejando las juntas descubiertas.
- Se empezará por rellenar lentamente de agua el tramo objeto de la prueba, dejando abiertos todos los elementos que puedan dar salida al aire, los cuales se irán cerrando después y sucesivamente de abajo hacia arriba una vez se haya comprobado que no existe aire en la conducción. A ser posible se dará entrada al agua por la parte baja, con lo cual se facilita la expulsión del aire por la parte alta. Si esto no fuera posible, el llenado se hará aún más lentamente para evitar que quede aire en la tubería. En el punto más alto se colocará un grifo de purga para expulsión del aire y para comprobar que todo el interior del tramo objeto de la prueba se encuentra comunicado en la forma debida.
- La bomba para la presión hidráulica podrá ser manual o mecánica, pero en este última caso deberá estar provista de llaves de descarga o elementos apropiados para poder regular el aumento de presión. Se colocará en el punto más bajo de la tubería que se va a ensayar y estará provista de dos manómetros, de los cuales uno de ellos será proporcionado por la Administración o previamente comprobado por la misma.
- Los puntos extremos del tramo que se quiere probar se cerrarán convenientemente con piezas especiales que se apuntalarán para evitar deslizamientos de las mismas o fugas de agua y que deben ser fácilmente desmontables para poder continuar el montaje de la tubería. Se comprobará cuidadosamente que las llaves intermedias en el tramo en prueba, de existir, se encuentren bien abiertas. Los cambios de dirección, piezas especiales, etc deberán estar anclados y sus fábricas con la resistencia debida.
- La presión interior de prueba en zanja de la tubería será tal que alcance en el punto más bajo del tramo en prueba 1,4 veces la presión máxima de trabajo en el punto de más presión. Para tuberías de la red de abastecimiento la presión de prueba será de 14 Kg/cm² La presión se hará subir lentamente, de forma que el incremento de la misma no supere 1 Kg/cm² por minuto.
- Una vez obtenida la presión, se parará durante treinta minutos, y se considerará satisfactoria cuando durante este tiempo el manómetro no acuse un descenso superior a raíz cuadrada de p quintos, siendo p la presión de prueba en zanja en Kg/cm². Cuando el descenso del manómetro sea superior, se corregirán los defectos observados repasando las juntas que pierdan agua, cambiando si es preciso algún tubo, de forma que al final se consiga que el descenso de presión no sobrepase la magnitud indicada.

2.6.5 MEDICIÓN Y ABONO.

Las tuberías de las redes de abastecimiento se abonarán por metros lineales realmente instalados y probados, medidos en obra de acuerdo con el cuadro de precios.

El precio de la unidad comprende tanto los tubos como las piezas especiales normalizadas instaladas, siendo indiferente que éstas esté o no situada en los entronques de la tubería instalada con la red en servicio, a efectos de considerarlas incluidas en el precio del metro lineal de tubería.

2.7 TUBERÍAS PARA SANEAMIENTO DE PE CORRUGADO

2.7.1 DEFINICIÓN

Tubos de doble pared en PVC exterior corrugado e interior liso con rigidez anular SN 8 kN/m2 y con copa corrugada realizada sobre el propio tubo durante la fabricación (sin manguito), DN 315mm.

DN / DEXT	160	200	250	315	400	500	630	800	1000
DEXT (MM)	160	200	250	315	400	500	630	800	1000
DINT (MM)	139.6	174.0	218.8	273.0	348.2	433.4	545.2	692.8	867.8
LONGITUD TOTAL TUBOS (M)	6	6	6	6	6	6	6	6	6
Nº TUBOS / PALET	33	20	12	8	5	2	3	2	2
METROS TOTALES PALET	198	120	72	48	30	12	18	12	12

2.7.2 PRUEBAS DE RECEPCIÓN EN OBRA DE LOS TUBOS Y ELEMENTOS DE LA RED

El fabricante estará obligado a entregar al contratista el certificado de conformidad de AENOR con respecto a las especificaciones de la tubería.

La dirección facultativa deberá solicitar al fabricante el informe de los últimos ensayos realizados por AENOR a tuberías recogidas en fábrica, con objeto de asegurar la validez del certificado de conformidad presentado.

2.7.3 PRUEBAS DE CONTROL DE CALIDAD EN LA RED. PRUEBA DE ESTANQUIDAD

Se deberá probar al menos el 10% de la longitud total de la red. El Director de la Obra determinará los tramos que deberán probarse.

Una vez colocada la tubería de cada tramo, colocadas las arquetas y antes del relleno de la zanja, el Contratista comunicará al Director de Obra que dicho tramo está en condiciones de ser probado. El Director de Obra fijará la fecha en el caso de que decida probar ese tramo, en caso contrario autorizará el relleno de la zanja.

La prueba se realizará teniendo en cuenta lo especificado en la norma UNE EN 1610. Según esta norma las pruebas a realizar en redes sin presión (es decir por gravedad), pueden ser realizadas con agua o con aire, siendo el ultimo el más riguroso. La prueba inicial puede ser realizada antes de la colocación del relleno natural. Para la aceptación final, la canalización deberá ser ensayada después del relleno y de la retirada de la entibación si la hubiera.

El tiempo de duración del ensayo con aire es indicado en la tabla 1, según el diámetro de la tubería y el método considerado por el Director de Obra.

Este ensayo se realiza colocando obturadores en los pozos de registro y en el ramal de acometida, asegurando así una comprobación completa del tramo a ensayar.

Se debe iniciar el proceso con una presión inicial (p0) del 10% superior a la requerida por el ensayo, y debe ser mantenida durante 5 minutos aproximadamente. A continuación, la presión deberá ajustarse a la de la prueba, indicada en la tabla 1, de acuerdo con el método de prueba elegido. Si la caída de presión, medida después del tiempo de prueba, es menor que el □p dado en la tabla 1, el ensayo es aceptable.

Tabla 1. – Presiones y tiempos de la prueba de aire

Método de prueba	P_0	Dp	Tiempo de Prueba (min)						
	mbar		DN100	DN200	DN300	DN400	DN600	DN800	DN1000
LA	10	2,5	5	5	5	7	11	14	18
LB	50	10	4	4	4	6	8	11	14
LC	100	15	3	3	3	4	6	8	10
LD	200	15	1,5	1,5	1,5	2	3	4	5

Todo el personal, elementos y materiales necesarios para la realización de las pruebas serán par cuenta del Contratista.

Excepcionalmente, el Director de Obra podrá sustituir este sistema de prueba por otro suficientemente constatado que permita la detección de fugas.

Si se aprecian fugas durante la prueba, el Contratista las corregirá procediéndose a continuación a una nueva prueba. En este caso el tramo en cuestión no se tendrá en cuenta para el cómputo de la longitud total a ensayar.

2.7.4 MANIPULACIÓN Y ALMACENAJE DE LA TUBERÍA

Se prestará especial atención al transportar la tubería, al descargarla y también durante su manipulación, por lo que nunca deberán ser arrojadas.

Para no dañarlas, las tuberías deberán ser manipuladas mediante cuerdas o bragas que no sean rígidas ni metálicas, y tampoco deberán ser arrastradas.

Para el transporte los vehículos deben tener un plano horizontal llano, libre de clavos y otros elementos que puedan dañar las tuberías y se acondicionarán sobre el mismo sin utilizar cables metálicos ni cadenas.

Las tuberías deben ser almacenadas en un suelo firme y plano, exento de piedras y otros elementos extraños. Deberán descansar sobre listones de madera situados en el suelo y separados aproximadamente 1 m, si es necesario también se clavarán verticalmente al suelo otros listones, para que se apoyen los tubos.

Para almacenajes de larga duración, se deben cubrir los tubos y los accesorios con film de plástico impermeable y de color negro, pero siempre dejando siempre ventilación dentro de los tubos.

Los tubos de diferente diámetro se almacenarán de forma separada, si esto no fuera posible, se apilarán con el tubo de mayor diámetro en la base.

Los fardos se apilarán sobre los soportes de madera y nunca se apilará un fardo directamente encima de los tubos, asimismo, no se colocarán más de 3 fardos de alto.

En el caso de barras sueltas la altura no debe exceder nunca de 7 capas o 2 m de altura.

Los accesorios deben conservarse en las cajas o bolsas que se entreguen con el suministro de los mismos. Las juntas también deben estar almacenadas en las correspondientes bolsas y no deben exponerse a la humedad ni a temperaturas extremas y solamente se colocarán en los extremos de los tubos en el preciso momento en que se vayan a instalar.

2.7.5 SECUENCIAS DE MONTAJE

Cuando cortamos un tubo no es necesario realizar un chaflán para volver a unirlo con otro tubo o accesorio. La junta debe ser colocada en el primer valle de la corruga. La unión actúa como una banda elástica, ya que es natural para la junta alojarse alrededor de la superficie interior. Se deben usar lubricantes, como vaselina industrial, tanto en la junta de unión como en el interior de la embocadura. No hay riesgo de sacar la junta fuera de su alojamiento por lo que se evitan posibles fugas.

Para unir los tubos y/o accesorios basta con introducirlos hasta el fondo de la embocadura. No es necesario dejar distancias para contracciones o dilataciones térmicas, ya que las tensiones son soportadas por las corrugas del tubo, los cuales también tienen la función de crear puntos fijos en el terreno.

El sistema de unión no reduce la sección interior del tubo, lo que podría crear una velocidad muy alta del fluido.

2.7.6 CARACTERÍSTICAS DE LA ZANJA

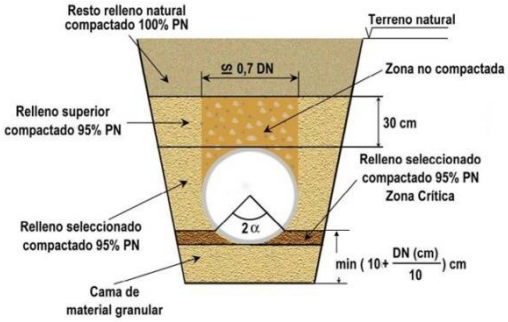

- **Profundidad de las zanjas**

La profundidad mínima de las zanjas se determinará de forma que las tuberías resulten protegidas de los efectos del tráfico y cargas exteriores, así como para preservarlas de las variaciones de temperatura del medio ambiente. Para ello se deberá tener en cuenta la situación de la tubería (según sea bajo calzada o lugar de tráfico más o menos intenso, o bajo aceras o lugar sin tráfico), el tipo de relleno, la pavimentación si existe, la forma y calidad del lecho de apoyo, la naturaleza de las tierras, etc.

Como norma general bajo las calzadas o en terreno de tráfico rodado posible, la profundidad mínima será tal que la generatriz superior de la tubería quede por lo menos a 1 m de la superficie; en aceras o lugares sin tráfico rodado puede disminuirse este recubrimiento a 0,6 m. Si el recubrimiento indicado como mínimo no pudiera respetarse por razones topográficas, por otras canalizaciones, etc., se tomarán las medidas de protección necesarias.

Las conducciones de saneamiento se situarán en un plano inferior a las de abastecimiento, con distancias vertical y horizontal entre una y otra no inferior a 1 m. Si estas condiciones no pudieran mantenerse justificadamente o fuera preciso cruces con otras canalizaciones, deberán adoptarse precauciones especiales.

- **Anchura de las zanjas**

El ancho de la zanja depende del tamaño de los tubos, profundidad de la zanja, taludes de las paredes laterales, naturaleza del terreno y consiguiente necesidad o no de entibación, etc..

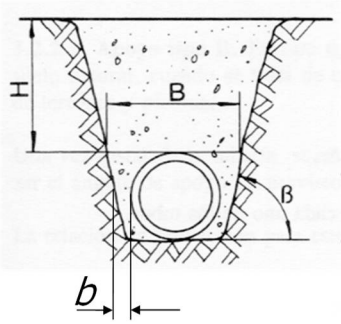

H = Min. 0,8 m.

B = DN + *b*

Diámetro nominal DN	*b* mm
DN ≤ 300	200
300 < DN ≤ 900	300
900 < DN ≤ 1 600	400

- **Realización de la zanja**

Se excavará hasta la línea de la rasante siempre que el terreno sea uniforme; si quedan al descubierto elementos rígidos tales como piedras, rocas, fábricas antiguas, etc., será necesario excavar por debajo de la rasante para efectuar un relleno posterior.

El material procedente de la excavación se apilará lo suficientemente alejado del borde de las zanjas para evitar el desmoronamiento de éstas o que el desprendimiento del mismo pueda poner en peligro a los trabajadores.

El relleno de las excavaciones complementarias realizadas por debajo de la rasante se regularizará dejando una rasante uniforme. El relleno se realizará preferentemente con arena suelta, grava o piedra machacada, siempre que el tamaño máximo de ésta no exceda de 2 cm. Se evitará el empleo de tierras inadecuadas. Estos rellenos se apisonarán cuidadosamente y se regularizará su superficie.

- **Relleno de la zanja**

Una vez colocada la tubería, el relleno de las zanjas se compactará por tongadas sucesivas. Las primeras tongadas hasta unos 30 cm por encima de la generatriz superior del tubo se harán evitando colocar piedras o gravas con diámetros superiores a 2 cm y con un grado de compactación no menor del 95 % del Proctor Normal. Las restantes podrán contener material más grueso, recomendándose, sin embargo, no emplear elementos superiores a los 20 cm y con un grado de compactación del 100 por 100 del Proctor Normal.

Se tendrá especial cuidado en el procedimiento empleado para terraplenar zanjas y consolidar rellenos, de forma que no se produzcan movimientos de las tuberías. No se rellenarán las zanjas en tiempo de grandes heladas o con material helado.

2.7.7 NORMAS APLICABLES AL SANEAMIENTO

Nº	*Designación*
UNE-EN 124	Dispositivos de cubrimiento y de cierre para zonas de circulación utilizadas por peatones y vehículos
UNE-EN 752-1	Sistemas de desagües y de alcantarillado exteriores a edificios. Parte 1: Generalidades y definiciones
UNE-EN 752-2	Sistemas de desagües y de alcantarillado exteriores a edificios. Parte 2: Requisitos de comportamiento
UNE-EN 752-3	Sistemas de desagües y de alcantarillado exteriores a edificios. Parte 3: Proyecto
UNE-EN 752-4	Sistemas de desagües y de alcantarillado exteriores a edificios. Parte 4: Cálculo hidráulico y consideraciones medioambientales
UNE-EN 752-5	Sistemas de desagües y de alcantarillado exteriores a edificios. Parte 5: Rehabilitación
UNE-EN 752-7	Sistemas de desagües y de alcantarillado exteriores a edificios. Parte 7: Explotación y mantenimiento
UNE-ENV 1046	Sistemas de canalización en materiales plásticos. Sistemas de conducción de agua o saneamiento en el exterior de la estructura de los edificios. Práctica recomendada para la instalación aérea y enterrada.
UNE-EN 1277	Sistemas de canalización en materiales plásticos para canalizaciones enterradas sin presión. Métodos de ensayo de estanquidad de las uniones con junta elastomérica de estanquidad.
UNE-EN 1401-1	Sistemas de canalización en materiales plásticos para saneamiento enterrado sin presión. Poli(cloruro de vinilo) no plastificado (PVC-U)
UNE-EN 1610	Instalación y pruebas de acometidas y redes de saneamiento
UNE-EN 1852-1 Parte 1	Especificaciones para tubos, accesorios y el sistema para saneamiento enterrado sin presión
UNE-EN 13244	Sistemas de canalización en materiales plásticos, enterrados o aéreos, para suministro de agua en general y saneamiento a presión. Polietileno (PE).
UNE-EN 13476	Tubos de poli (cloruro de vinilo) no plastificado (PVC-U), polietileno (PE) y polipropileno (PP), de pared estructurada, para aplicaciones de saneamiento subterráneo sin presión
UNE 53331 Informe	Criterios para la comprobación de los tubos de PVC y PE a utilizar en conducciones con o sin presión sometidos a cargas externas. (Basada en la ATV 127)
UNE 53389 Informe	Tubos y accesorios de materiales plásticos. Tabla de clasificación de la resistencia química
	Manual Técnico plomySAN
	Programa de cálculo plomySAN

2.7.8 INSTALACIÓN

Las condiciones para el almacenamiento, manejo e instalación de estos tubos vienen indicadas en las normas correspondientes.

La mejor forma de realizar con garantías una instalación de tubos de PE es que el instalador tenga el Carné AseTUB de ESPECIALISTA en Instalación de Sistemas de Tuberías Plásticas.

2.8 ARQUETAS Y POZO DE REGISTRO

1. DEFINICIÓN

Estos tipos de unidades consisten en la ejecución de aquellos elementos auxiliares o fábricas, realizadas in situ, necesarias para la posterior conservación y explotación del alcantarillado.

Se incluye en las mismas el conjunto de operaciones necesarias para su completa construcción, como es la excavación del correspondiente pozo, la preparación del cimiento, colocación de los moldes, hormigonado, vibrado, desencofrado y curado, así como las operaciones y medios auxiliares necesarios en remates, recibido de tubos, formación de mesetas y canalizaciones, colocación de pates, colocación de tapa y/o rejilla y marco de fundición, etc...

Son fábricas de hormigón moldeado, con hormigón de tipo HM-20, de cien (200) kilogramos por centímetro cuadrado de resistencia característica.

Sus formas y dimensiones se definen en los Planos de detalle del Proyecto.

2. MATERIALES

El hormigón empleado en su construcción será del tipo HM-20, de cient (200) kilogramos por centímetro cuadrado de resistencia característica.

Para la excavación, se estará a lo estipulado por el Artículo de éste PPTP relativo a excavaciones en zanjas y pozos.

En cuanto a las tapas y marcos, serán de fundición, del modelo municipal normalmente utilizado, cumpliendo los requisitos que en el presente Pliego se establecen en cuanto a dimensiones y pesos de los distintos elementos. A este efecto, el peso conjunto de marco y tapa de los pozos de registro será de ciento diez (110) kilogramos.

3. MEDICIÓN Y ABONO

Las arquetas y los pozos de registro se abonarán por unidades completas totalmente acabadas, a los precios unitarios establecidos que son los que resultan de valorar las distintas unidades intervinientes que en Proyecto se reflejan.

2.9 PIEZAS ESPECIALES Y ACCESORIOS

1. Definición.

Como piezas especiales y accesorios se emplearán las contenidas en los catálogos de las casas comerciales que satisfagan las condiciones generales estipuladas para la conducción objeto de la misma.

Cuando se precise una pieza o accesorio tal que, por sus especiales dimensiones o características, no exista en catálogo o no sea estándar, se fabricará en taller de calderería, utilizando el palastro como material. En tales supuestos, el Contratista deberá preparar, previamente, los correspondientes planos de detalle, que servirán tanto para la fabricación de la pieza como para su montaje, sometiéndolos a la aprobación del Ingeniero Director; una vez obtenida ésa se iniciará la fabricación de la misma.

Como cualquier otro elemento metálico, estarán protegidas, tanto interior como exteriormente, contra la corrosión.

Para las piezas se empleará preferentemente el sistema de protección por aplicación de resinas epoxi. También se admitirá el tratamiento de galvanizado por inmersión.

2. Medición y abono

Las válvulas medirán por unidades realmente colocadas, en función de su diámetro, y se abonarán a los precios unitarios que figuran en los Cuadros.

Dichos precios unitarios son precios de unidad completa, totalmente instalada y probada, por lo que incluirán todos los accesorios necesarios para un montaje correcto así como todas las operaciones precisas para dicho montaje.

2.10 ABONO DE LAS OBRAS, RELACIÓN VALORADA Y CERTIFICACIÓN

Las obras ejecutadas se abonarán al Contratista por medio de certificaciones mensuales, aplicando al volumen de cada unidad de obra ejecutada el precio correspondiente del Cuadro de Precios nº 1.

Todos los meses a partir de la fecha comienzo de las Obras la Dirección de las mismas formulará una Relación Valorada de las ejecutadas durante el periodo anterior. Dicha relación contendrá las mediciones efectuadas y valoradas de acuerdo con los criterios presentados en los puntos anteriores.

Tomando como base la Relación Valorada se expedirá la correspondiente certificación que se tramitará por el Director de Obra en la forma reglamentaria.

Estas Certificaciones tendrán el carácter de documentos provisionales a buena cuenta, sujetos a las rectificaciones y variaciones que produzca la medición final, no suponiendo tampoco dichas Certificaciones aprobación ni recepción de las obras que comprendan.

2.11 DISPOSICIONES FINALES

Lo mencionado en el Pliego de Prescripciones y omitido en los Planos o viceversa, habrá de ser ejecutado como si estuviese expuesto por ambos documentos.

En caso de contraindicación entre los Planos y el Pliego de Prescripciones, prevalecerá lo escrito en este último.

Las omisiones en Planos y Pliego de Prescripciones, o las descripciones erróneas de los detalles de la obra que sean indispensables para llevar a cabo el espíritu e intención expuestos en los Planos y Pliego de Prescripciones, o que en su uso y costumbre deben ser realizados, no solo no exime al Contratista de la obligación de ejecutar estos detalles de obra omitidos o erróneamente descritos, sino que, por el contrario, deberán ser ejecutados como si hubieran sido completa y correctamente especificados en los Planos y Pliego de Prescripciones.

Santibañez de Tera, Enero de 2021
Por C2R CONSULTORA, S.L.

Fdo: Carlos Andrés García
Ingeniero de Caminos Coleg.: 24.841

DOCUMENTO Nº4:
MEDICIONES Y PRESUPUESTOS

MEDICIONES

N.º Orden		DESIGNACION DE UDS DE OBRA	Nº de partes iguales	UNIDADES				
				DIMENSIONES			Subtotal	TOTAL
				Long	Ancho	Alto		
		Cap: 1.- IMPULSION-SITRAMA DE TERA						
1.1	ml	Serrado mecánico por via húmeda de pavimento de hormigón en laterales de zanjas, con una profundidad media de 7 cm.						
		De P1 a P2	2	470,000			940,00	
		Total: 1.1						940,00
1.2	m2	Demolición de pavimento de hormigón en masa de espesor <=.20 m. incluso transporte del material a vertedero"						
		De P1 a P2	1	470,000	0,600		282,00	
		Total: 1.2						282,00
1.3	m3	Excavación en zanja en terreno de tránsito, incluso carga y trasporte del material sobrante"						
		De P1 a P2	1	470,000	0,600	1,000	282,00	
		Total: 1.3						282,00
1.4	m3	Relleno y apisonado de zanjas con material procedente de prestamos con un grado de compactación del 95 % del Proctor Modificado"						
		De P1 a P2	1	470,000	0,600	1,000	282,00	
		Total: 1.4						282,00
1.5	ud	Conexión a las redes existentes, incluso bridas, y pp. de tuberia y de piezas especiales, totalmente conexionada y probada.						
			2				2,00	
		Total: 1.5						2,00
1.6	m	Tubería de polietileno alta densidad PE100 de 110 mm de diámetro nominal y una presión de trabajo de 10 kg/cm2, colocada en zanja sobre cama de arena de 15 cm de espesor, i/p.p. de elementos de unión y medios auxiliares, sin incluir la excavación ni el relleno posterior de la zanja, colocada s/NTE-IFA-13.						
		De P1 a P2	1	470,000			470,00	
		Total: 1.6						470,00
1.7	m3	Hormigón del tipo HNE-20/P/20. colocado en losas de pavimento, incluso encofrado, fratasado, junta de dilatación formada por una tela asfaltica de 3 mm de espesor y vibrado.						
		De P1 a P2	1	470,000	0,600	0,200	56,40	
		Total: 1.7						56,40

N.º Orden	DESIGNACION DE UDS DE OBRA	Nº de partes iguales	UNIDADES				
			DIMENSIONES			Subtotal	TOTAL
			Long	Ancho	Alto		
1.8	ud Partida alzada para conexiones e imprevistos, a justificar.						
	Total: 1.8	.....	.....	.....	.....	.....	 1,00

MEDICIONES

N.º Orden		DESIGNACION DE UDS DE OBRA	Nº de partes iguales	UNIDADES				
				DIMENSIONES			Subtotal	TOTAL
				Long	Ancho	Alto		
		Cap: 2.- C/ RINCON BARRERO - SANTIBAÑEZ DE TERA						
1.1	ml	Serrado mecánico por via húmeda de pavimento de hormigón en laterales de zanjas, con una profundidad media de 7 cm.						
		De P1 a P2	2	70,000			140,00	
		Total: 1.1						140,00
1.2	m2	Demolición de pavimento de hormigón en masa de espesor <=.20 m. incluso transporte del material a vertedero"						
		De P1 a P2	1	70,000	0,600		42,00	
		Total: 1.2						42,00
1.3	m3	Excavación en zanja en terreno de tránsito, incluso carga y trasporte del material sobrante"						
		De P1 a P2	1	70,000	0,600	1,500	63,00	
		Total: 1.3						63,00
2.1	ml	Tubería de polietileno alta densidad PE100 de 75 mm de diámetro nominal y una presión de trabajo de 10 kg/cm2, colocada en zanja sobre cama de arena de 15 cm de espesor, i/p.p. de elementos de unión y medios auxiliares, sin incluir la excavación ni el relleno posterior de la zanja, colocada s/NTE-IFA-13.						
		De P1 a P2	1	70,000			70,00	
		Total: 2.1						70,00
1.4	m3	Relleno y apisonado de zanjas con material procedente de prestamos con un grado de compactación del 95 % del Proctor Modificado"						
		De P1 a P2	1	70,000	0,600	1,500	63,00	
		Total: 1.4						63,00
1.7	m3	Hormigón del tipo HNE-20/P/20. colocado en losas de pavimento, incluso encofrado, fratasado, junta de dilatación formada por una tela asfaltica de 3 mm de espesor y vibrado.						
		De P1 a P2	1	70,000	0,600	0,200	8,40	
		Total: 1.7						8,40
1.5	ud	Conexión a las redes existentes, incluso bridas, y pp. de tuberia y de piezas especiales, totalmente conexionada y probada.						
		De P1 a P2	1				1,00	
		Total: 1.5						1,00

N.º Orden	DESIGNACION DE UDS DE OBRA	Nº de partes iguales	UNIDADES				
			DIMENSIONES			Subtotal	TOTAL
			Long	Ancho	Alto		
2.2	ud Suministro e instalación de boca de riego-incendios tipo Madrid o similar, ambos de fundición, equipado con una toma D=40 mm., tapón y llave de cierre y regulación, i/conexión directa a la red de distribución con tubo de PEØ40 mm.						
	De P1 a P2	2				2,00	
	Total: 2.2						2,00
2.3	ud Acometida domiciliaria de abastecimiento con tuberia de PE Ø3/4", desde red hasta fachada, incluso arqueta con tapa metálica en acera y llave compuerta, totalmente terminada.						
	De P1 a P2	7				7,00	
	Total: 2.3						7,00
2.4	ud Válvula de compuerta de fundición de 75 mm de diámetro interior, cierre elástico, colocada en tubería de abastecimiento de agua, i/juntas y accesorios, completamente instalada.						
		1				1,00	
	Total: 2.4						1,00
2.5	ud Arqueta para alojamiento de válvulas en conducciones de agua, de 110x110x150 cm. interior, construida con fábrica de ladrillo macizo tosco de 1 pie de espesor, recibido con mortero de cemento, colocado sobre solera de hormigón en masa HNE-20/P/20, enfoscada y bruñida por el interior con mortero de cemento, y con tapa de fundición, terminada y con p.p. de medios auxiliares, sin incluir la excavación, ni el relleno perimetral posterior.						
		1				1,00	
	Total: 2.5						1,00

N.º Orden		DESIGNACION DE UDS DE OBRA	Nº de partes iguales	UNIDADES				
				DIMENSIONES			Subtotal	TOTAL
				Long	Ancho	Alto		
		Cap: 3.- C/ CARRETERA - SANTIBAÑEZ DE TERA						
1.1	ml	Serrado mecánico por via húmeda de pavimento de hormigón en laterales de zanjas, con una profundidad media de 7 cm.						
		De P1 a P2	2	70,000			140,00	
		Total: 1.1						140,00
1.2	m2	Demolición de pavimento de hormigón en masa de espesor <=.20 m. incluso transporte del material a vertedero"						
		De P1 a P2	1	70,000	0,600		42,00	
		Total: 1.2						42,00
1.3	m3	Excavación en zanja en terreno de tránsito, incluso carga y trasporte del material sobrante"						
		De P1 a P2	1	70,000	0,600	1,500	63,00	
		Total: 1.3						63,00
1.4	m3	Relleno y apisonado de zanjas con material procedente de prestamos con un grado de compactación del 95 % del Proctor Modificado"						
		De P1 a P2	1	70,000	0,600	1,500	63,00	
		Total: 1.4						63,00
2.1	ml	Tubería de polietileno alta densidad PE100 de 75 mm de diámetro nominal y una presión de trabajo de 10 kg/cm2, colocada en zanja sobre cama de arena de 15 cm de espesor, i/p.p. de elementos de unión y medios auxiliares, sin incluir la excavación ni el relleno posterior de la zanja, colocada s/NTE-IFA-13.						
		De P1 a P2	1	70,000			70,00	
		Total: 2.1						70,00
2.5	ud	Arqueta para alojamiento de válvulas en conducciones de agua, de 110x110x150 cm. interior, construida con fábrica de ladrillo macizo tosco de 1 pie de espesor, recibido con mortero de cemento, colocado sobre solera de hormigón en masa HNE-20/P/20, enfoscada y bruñida por el interior con mortero de cemento, y con tapa de fundición, terminada y con p.p. de medios auxiliares, sin incluir la excavación, ni el relleno perimetral posterior.						
			1				1,00	
		Total: 2.5						1,00

N.º Orden	DESIGNACION DE UDS DE OBRA	Nº de partes iguales	UNIDADES DIMENSIONES Long	Ancho	Alto	Subtotal	TOTAL
2.4	ud Válvula de compuerta de fundición de 75 mm de diámetro interior, cierre elástico, colocada en tubería de abastecimiento de agua, i/juntas y accesorios, completamente instalada.						
		1				1,00	
	Total: 2.4						1,00
2.3	ud Acometida domiciliaria de abastecimiento con tuberia de PE Ø3/4", desde red hasta fachada, incluso arqueta con tapa metálica en acera y llave compuerta, totalmente terminada.						
	De P1 a P2	3				3,00	
	Total: 2.3						3,00
2.2	ud Suministro e instalación de boca de riego-incendios tipo Madrid o similar, ambos de fundición, equipado con una toma D=40 mm., tapón y llave de cierre y regulación, i/conexión directa a la red de distribución con tubo de PEØ40 mm.						
	De P1 a P2	2				2,00	
	Total: 2.2						2,00
1.5	ud Conexión a las redes existentes, incluso bridas, y pp. de tuberia y de piezas especiales, totalmente conexionada y probada.						
		1				1,00	
	Total: 1.5						1,00
1.7	m3 Hormigón del tipo HNE-20/P/20. colocado en losas de pavimento, incluso encofrado, fratasado, junta de dilatación formada por una tela asfaltica de 3 mm de espesor y vibrado.						
	De P1 a P2	1	70,000	0,600	0,200	8,40	
	Total: 1.7						8,40

CUADRO DE PRECIOS Nº1

CUADRO DE PRECIOS Nº1

Nº	Ud	Descripción	Precio €	En letra
1	m3	Excavación en zanja en terreno de tránsito, incluso carga y trasporte del material sobrante"	4,60	CUATRO EUROS CON SESENTA CÉNTIMOS
2	m3	Relleno y apisonado de zanjas con material procedente de prestamos con un grado de compactación del 95 % del Proctor Modificado"	4,71	CUATRO EUROS CON SETENTA Y UN CÉNTIMOS
3	m2	Demolición de pavimento de hormigón en masa de espesor <=.20 m. incluso transporte del material a vertedero"	2,51	DOS EUROS CON CINCUENTA Y UN CÉNTIMOS
4	ml	Tubería de polietileno alta densidad PE100 de 75 mm de diámetro nominal y una presión de trabajo de 10 kg/cm2, colocada en zanja sobre cama de arena de 15 cm de espesor, i/p.p. de elementos de unión y medios auxiliares, sin incluir la excavación ni el relleno posterior de la zanja, colocada s/NTE-IFA-13.	8,89	OCHO EUROS CON OCHENTA Y NUEVE CÉNTIMOS
5	m	Tubería de polietileno alta densidad PE100 de 110 mm de diámetro nominal y una presión de trabajo de 10 kg/cm2, colocada en zanja sobre cama de arena de 15 cm de espesor, i/p.p. de elementos de unión y medios auxiliares, sin incluir la excavación ni el relleno posterior de la zanja, colocada s/NTE-IFA-13.	11,01	ONCE EUROS CON UN CÉNTIMO
6	m3	Hormigón del tipo HNE-20/P/20. colocado en losas de pavimento, incluso encofrado, fratasado, junta de dilatación formada por una tela asfaltica de 3 mm de espesor y vibrado.	73,27	SETENTA Y TRES EUROS CON VEINTISIETE CÉNTIMOS
7	ud	Válvula de compuerta de fundición de 75 mm de diámetro interior, cierre elástico, colocada en tubería de abastecimiento de agua, i/juntas y accesorios, completamente instalada.	146,59	CIENTO CUARENTA Y SEIS EUROS CON CINCUENTA Y NUEVE CÉNTIMOS
8	ud	Conexión a las redes existentes, incluso bridas, y pp. de tuberia y de piezas especiales, totalmente conexionada y probada.	96,68	NOVENTA Y SEIS EUROS CON SESENTA Y OCHO CÉNTIMOS
9	ud	Acometida domiciliaria de abastecimiento con tuberia de PE Ø3/4", desde red hasta fachada, incluso arqueta con tapa metálica en acera y llave compuerta, totalmente terminada.	114,12	CIENTO CATORCE EUROS CON DOCE CÉNTIMOS
10	ud	Arqueta para alojamiento de válvulas en conducciones de agua, de 110x110x150 cm. interior, construida con fábrica de ladrillo macizo tosco de 1 pie de espesor, recibido con mortero de cemento, colocado sobre solera de hormigón en masa HNE-20/P/20, enfoscada y bruñida por el interior con mortero de cemento, y con tapa de fundición, terminada y con p.p. de medios auxiliares, sin incluir la excavación, ni el relleno perimetral posterior.	225,82	DOSCIENTOS VEINTICINCO EUROS CON OCHENTA Y DOS CÉNTIMOS
11	ud	Suministro e instalación de boca de riego-incendios tipo Madrid o similar, ambos de fundición, equipado con una toma D=40 mm., tapón y llave de cierre y regulación, i/conexión directa a la red de distribución con tubo de PEØ40 mm.	199,22	CIENTO NOVENTA Y NUEVE EUROS CON VEINTIDOS CÉNTIMOS
12	ml	Serrado mecánico por via húmeda de pavimento de hormigón en laterales de zanjas, con una profundidad media de 7 cm.	2,07	DOS EUROS CON SIETE CÉNTIMOS

CUADRO DE PRECIOS Nº1

Nº	Ud	Descripción	Precio €	En letra
13	ud	Partida alzada para conexiones e imprevistos, a justificar.	894,81	OCHOCIENTOS NOVENTA Y CUATRO EUROS CON OCHENTA Y UN CÉNTIMOS

En Santibañez de Tera, Enero de 2021

Por C2R CONSULTORA S.L

Fdo.:Carlos Andrés Garcia

Ingeniero de Caminos CyP.Coleg:24841

CUADRO DE PRECIOS Nº2

CUADRO DE PRECIOS Nº 2

Nº		Descripción de las unidades de obra	Precio

1 m3 Excavación en zanja en terreno de tránsito, incluso carga y trasporte del material sobrante"

Mano de Obra	0,60
Resto de obra	3,74
C.directos	4,34
C.indirectos	0,26
Precio Total	4,60 €

2 m3 Relleno y apisonado de zanjas con material procedente de prestamos con un grado de compactación del 95 % del Proctor Modificado"

Mano de Obra	0,60
Resto de obra	3,84
C.directos	4,44
C.indirectos	0,27
Precio Total	4,71 €

3 m2 Demolición de pavimento de hormigón en masa de espesor <=.20 m. incluso transporte del material a vertedero"

Mano de Obra	0,60
Resto de obra	1,77
C.directos	2,37
C.indirectos	0,14
Precio Total	2,51 €

4 ml Tubería de polietileno alta densidad PE100 de 75 mm de diámetro nominal y una presión de trabajo de 10 kg/cm2, colocada en zanja sobre cama de arena de 15 cm de espesor, i/p.p. de elementos de unión y medios auxiliares, sin incluir la excavación ni el relleno posterior de la zanja, colocada s/NTE-IFA-13.

Mano de Obra	1,88
Resto de obra	6,51
C.directos	8,39
C.indirectos	0,50
Precio Total	8,89 €

5 m Tubería de polietileno alta densidad PE100 de 110 mm de diámetro nominal y una presión de trabajo de 10 kg/cm2, colocada en zanja sobre cama de arena de 15 cm de espesor, i/p.p. de elementos de unión y medios auxiliares, sin incluir la excavación ni el relleno posterior de la zanja, colocada s/NTE-IFA-13.

Mano de Obra	1,88
Resto de obra	8,51
C.directos	10,39
C.indirectos	0,62
Precio Total	11,01 €

6 m3 Hormigón del tipo HNE-20/P/20. colocado en losas de pavimento, incluso encofrado, fratasado, junta de dilatación formada por una tela asfaltica de 3 mm de espesor y vibrado.

Mano de Obra	12,06
Maquinaria	0,06
Material	71,00
C.directos	69,12
C.indirectos	4,15
Precio Total	73,27 €

Nº		Descripción de las unidades de obra	Precio

7 ud Válvula de compuerta de fundición de 75 mm de diámetro interior, cierre elástico, colocada en tubería de abastecimiento de agua, i/juntas y accesorios, completamente instalada.

Mano de Obra	23,29
Material	115,00
C.directos	138,29
C.indirectos	8,30
Precio Total	146,59 €

8 ud Conexión a las redes existentes, incluso bridas, y pp. de tuberia y de piezas especiales, totalmente conexionada y probada.

Mano de Obra	61,54
Material	24,51
Medio auxiliar	5,16
C.directos	91,21
C.indirectos	5,47
Precio Total	96,68 €

9 ud Acometida domiciliaria de abastecimiento con tuberia de PE Ø3/4", desde red hasta fachada, incluso arqueta con tapa metálica en acera y llave compuerta, totalmente terminada.

Mano de Obra	22,64
Maquinaria	3,81
Material	78,07
Medio auxiliar	3,14
C.directos	107,66
C.indirectos	6,46
Precio Total	114,12 €

10 ud Arqueta para alojamiento de válvulas en conducciones de agua, de 110x110x150 cm. interior, construida con fábrica de ladrillo macizo tosco de 1 pie de espesor, recibido con mortero de cemento, colocado sobre solera de hormigón en masa HNE-20/P/20, enfoscada y bruñida por el interior con mortero de cemento, y con tapa de fundición, terminada y con p.p. de medios auxiliares, sin incluir la excavación, ni el relleno perimetral posterior.

Mano de Obra	120,60
Material	95,24
C.directos	213,04
C.indirectos	12,78
Precio Total	225,82 €

11 ud Suministro e instalación de boca de riego- incendios tipo Madrid o similar, ambos de fundición, equipado con una toma D=40 mm., tapón y llave de cierre y regulación, i/conexión directa a la red de distribución con tubo de PEØ40 mm.

Mano de Obra	29,30
Maquinaria	19,54
Material	139,10
C.directos	187,94
C.indirectos	11,28
Precio Total	199,22 €

12 ml Serrado mecánico por via húmeda de pavimento de hormigón en laterales de zanjas, con una profundidad media de 7 cm.

Mano de Obra	1,54
Maquinaria	0,41
C.directos	1,95
C.indirectos	0,12
Precio Total	2,07 €

CUADRO DE PRECIOS Nº 2

Nº	Descripción de las unidades de obra	Precio
13	ud Partida alzada para conexiones e imprevistos, a justificar.	

C.directos	844,16
C.indirectos	50,65
Precio Total	894,81 €

En Santibañez de Tera, Enero de 2021

Por C2R CONSULTORA S.L

Fdo.:Carlos Andrés Garcia

Ingeniero de Caminos CyP.Coleg:24841

PRESUPUESTOS POR CAPITULOS

PRESUPUESTO POR CAPITULOS

N.Orden		Descripción de las unidades de obra	Medición	Precio €	Importe €
		Cap: 01.- IMPULSION-SITRAMA DE TERA			
01.01	ml	Serrado mecánico por via húmeda de pavimento de hormigón en laterales de zanjas, con una profundidad media de 7 cm.	940,00	2,07	1.945,80
01.02	m2	Demolición de pavimento de hormigón en masa de espesor <=.20 m. incluso transporte del material a vertedero"	282,00	2,51	707,82
01.03	m3	Excavación en zanja en terreno de tránsito, incluso carga y trasporte del material sobrante"	282,00	4,60	1.297,20
01.04	m3	Relleno y apisonado de zanjas con material procedente de prestamos con un grado de compactación del 95 % del Proctor Modificado"	282,00	4,71	1.328,22
01.05	ud	Conexión a las redes existentes, incluso bridas, y pp. de tuberia y de piezas especiales, totalmente conexionada y probada.	2,00	96,68	193,36
01.06	m	Tubería de polietileno alta densidad PE100 de 110 mm de diámetro nominal y una presión de trabajo de 10 kg/cm2, colocada en zanja sobre cama de arena de 15 cm de espesor, i/p.p. de elementos de unión y medios auxiliares, sin incluir la excavación ni el relleno posterior de la zanja, colocada s/NTE-IFA-13.	470,00	11,01	5.174,70
01.07	m3	Hormigón del tipo HNE-20/P/20. colocado en losas de pavimento, incluso encofrado, fratasado, junta de dilatación formada por una tela asfaltica de 3 mm de espesor y vibrado.	56,40	73,27	4.132,43
01.08	ud	Partida alzada para conexiones e imprevistos, a justificar.	1,00	894,81	894,81
		Total Capítulo 01	.....	.....	**15.674,34**

N.Orden		Descripción de las unidades de obra	Medición	Precio €	Importe €
		Cap: 02.- C/ RINCON BARRERO - SANTIBAÑEZ DE TERA			
02.01	ml	Serrado mecánico por via húmeda de pavimento de hormigón en laterales de zanjas, con una profundidad media de 7 cm.	140,00	2,07	289,80
02.02	m2	Demolición de pavimento de hormigón en masa de espesor <=.20 m. incluso transporte del material a vertedero"	42,00	2,51	105,42
02.03	m3	Excavación en zanja en terreno de tránsito, incluso carga y trasporte del material sobrante"	63,00	4,60	289,80
02.04	ml	Tubería de polietileno alta densidad PE100 de 75 mm de diámetro nominal y una presión de trabajo de 10 kg/cm2, colocada en zanja sobre cama de arena de 15 cm de espesor, i/p.p. de elementos de unión y medios auxiliares, sin incluir la excavación ni el relleno posterior de la zanja, colocada s/NTE-IFA-13.	70,00	8,89	622,30
02.05	m3	Relleno y apisonado de zanjas con material procedente de prestamos con un grado de compactación del 95 % del Proctor Modificado"	63,00	4,71	296,73
02.06	m3	Hormigón del tipo HNE-20/P/20. colocado en losas de pavimento, incluso encofrado, fratasado, junta de dilatación formada por una tela asfaltica de 3 mm de espesor y vibrado.	8,40	73,27	615,47
02.07	ud	Conexión a las redes existentes, incluso bridas, y pp. de tuberia y de piezas especiales, totalmente conexionada y probada.	1,00	96,68	96,68
02.08	ud	Suministro e instalación de boca de riego- incendios tipo Madrid o similar, ambos de fundición, equipado con una toma D=40 mm., tapón y llave de cierre y regulación, i/conexión directa a la red de distribución con tubo de PEØ40 mm.	2,00	199,22	398,44
02.09	ud	Acometida domiciliaria de abastecimiento con tuberia de PE Ø3/4", desde red hasta fachada, incluso arqueta con tapa metálica en acera y llave compuerta, totalmente terminada.	7,00	114,12	798,84
02.10	ud	Válvula de compuerta de fundición de 75 mm de diámetro interior, cierre elástico, colocada en tubería de abastecimiento de agua, i/juntas y accesorios, completamente instalada.	1,00	146,59	146,59
02.11	ud	Arqueta para alojamiento de válvulas en conducciones de agua, de 110x110x150 cm. interior, construida con fábrica de ladrillo macizo tosco de 1 pie de espesor, recibido con mortero de cemento, colocado sobre solera de hormigón en masa HNE-20/P/20, enfoscada y bruñida por el interior con mortero de cemento, y con tapa de fundición, terminada y con p.p. de medios auxiliares, sin incluir la excavación, ni el relleno perimetral posterior.	1,00	225,82	225,82
		Total Capítulo 02	.....	.....	**3.885,89**

N.Orden		Descripción de las unidades de obra	Medición	Precio €	Importe €
		Cap: 03.- C/ CARRETERA - SANTIBAÑEZ DE TERA			
03.01	ml	Serrado mecánico por via húmeda de pavimento de hormigón en laterales de zanjas, con una profundidad media de 7 cm.	140,00	2,07	289,80
03.02	m2	Demolición de pavimento de hormigón en masa de espesor <=.20 m. incluso transporte del material a vertedero"	42,00	2,51	105,42
03.03	m3	Excavación en zanja en terreno de tránsito, incluso carga y trasporte del material sobrante"	63,00	4,60	289,80
03.04	m3	Relleno y apisonado de zanjas con material procedente de prestamos con un grado de compactación del 95 % del Proctor Modificado"	63,00	4,71	296,73
03.05	ml	Tubería de polietileno alta densidad PE100 de 75 mm de diámetro nominal y una presión de trabajo de 10 kg/cm2, colocada en zanja sobre cama de arena de 15 cm de espesor, i/p.p. de elementos de unión y medios auxiliares, sin incluir la excavación ni el relleno posterior de la zanja, colocada s/NTE-IFA-13.	70,00	8,89	622,30
03.06	ud	Arqueta para alojamiento de válvulas en conducciones de agua, de 110x110x150 cm. interior, construida con fábrica de ladrillo macizo tosco de 1 pie de espesor, recibido con mortero de cemento, colocado sobre solera de hormigón en masa HNE-20/P/20, enfoscada y bruñida por el interior con mortero de cemento, y con tapa de fundición, terminada y con p.p. de medios auxiliares, sin incluir la excavación, ni el relleno perimetral posterior.	1,00	225,82	225,82
03.07	ud	Válvula de compuerta de fundición de 75 mm de diámetro interior, cierre elástico, colocada en tubería de abastecimiento de agua, i/juntas y accesorios, completamente instalada.	1,00	146,59	146,59
03.08	ud	Acometida domiciliaria de abastecimiento con tuberia de PE Ø3/4", desde red hasta fachada, incluso arqueta con tapa metálica en acera y llave compuerta, totalmente terminada.	3,00	114,12	342,36
03.09	ud	Suministro e instalación de boca de riego- incendios tipo Madrid o similar, ambos de fundición, equipado con una toma D=40 mm., tapón y llave de cierre y regulación, i/conexión directa a la red de distribución con tubo de PEØ40 mm.	2,00	199,22	398,44
03.10	ud	Conexión a las redes existentes, incluso bridas, y pp. de tuberia y de piezas especiales, totalmente conexionada y probada.	1,00	96,68	96,68
03.11	m3	Hormigón del tipo HNE-20/P/20. colocado en losas de pavimento, incluso encofrado, fratasado, junta de dilatación formada por una tela asfaltica de 3 mm de espesor y vibrado.	8,40	73,27	615,47
		Total Capítulo 03	.....	.....	**3.429,41**

PRESUPUESTO POR CAPITULOS

N.Orden	Descripción de las unidades de obra	Medición	Precio €	Importe €
	Cap: 04.- GESTION RCDs			
	Total Capítulo 04	.....	.....	**1.317,60**
	Total Presupuesto	.....	.....	**24.307,24**

RESUMEN DE PRESUPUESTOS

C2R CONSULTORA S.L.
INGENIERIA Y ARQUITECTURA

PROYECTO DE ABASTECIMIENTO EN SANTIBAÑEZ Y SITRAMA DE TERA (Zamora)

Resumen de Presupuesto

Capitulos	Descripción	Subtotal €	Importe €
Capítulo: 01	IMPULSION-SITRAMA DE TERA	15.674,34	
Capítulo: 02	C/ RINCON BARRERO - SANTIBAÑEZ DE TERA	3.885,89	
Capítulo: 03	C/ CARRETERA - SANTIBAÑEZ DE TERA	3.429,41	
Capítulo: 04	GESTION RCDs	1.317,60	
	Total Presupuesto de Ejecución Material		**24.307,24**
	13 % Gastos Generales	3.159,94	
	6 % Beneficio Industrial	1.458,43	
	Suma de Gastos Generales y Beneficio Industrial		4.618,37
	Valor Estimado del Contrato		**28.925,61**
	21 % I.V.A.	6.074,39	
	Total Presupuesto Base de Licitación		**35.000,00**

Asciende el Presupuesto base de licitación a la expresada cantidad de TREINTA Y CINCO MIL EUROS

En Santibañez de Tera, Enero de 2021

Por C2R CONSULTORA S.L

Fdo.:Carlos Andrés Garcia

Ingeniero de Caminos CyP.Coleg:24841